a-zine

andegrandZine #07

Kliknij, aby kontynuować

andegrandzine

kliknij na okładce aby rozpocząć lekturę

andegrand.pl

WSTĘPNIAK

Koniec wakacyjnego lenistwa, czas zakasać rękawy i wziąć się do roboty! Nie będziemy jednak dyskutować na temat tego, co jest lepsze: praca, czy wylegiwanie się na plaży... zresztą chyba każdy z Was zna właściwą odpowiedź...

Tym razem przygotowaliśmy trochę mniejszy objętościowo, jednak niemniej interesujący niż zwykle, numer siódmy.

Już na pierwszy rzut oka widać, że pierwsze skrzypce gra jak zwykle deskorolka. Nasz niestrudzony redakcyjny wojażer Demon, nie dość że miał okazję podróżować po Polsce najpierw z Teamem Aeon, a niedługo potem z gwiazdami ze stajni Osiris'a, to jeszcze zahaczył o największą europejską imprezę skateboardową - Mystic Cup w Pradze i jak zapewne się domyślacie, wszystkie cuda które tam widział, z wdziękiem nam opisał...

Ponadto na deskorolkowej mapie Polski zaznaczmy kolejny punkt: Radom. Przy okazji przedstawiamy Wam sylwetkę jednego z czołowych jedźców z tego miasta - Grzegorza Dryji.
Ile jest pomysłów na miejscówki fingerboardowe - nie sposób zliczyć. W tym numerze Maciek Trojanowski znów pokazuje na kolejną - tym razem jest to quarter pipe.
Jako że powoli zbliża się sezon snowboardowy, mamy dla Was kilka newsów o tym, co będzie działo się w najbliższych tygodniach...

A co poza tym? Sporo rolek, muzycznych recenzji i wywiadów i jak zawsze na koniec - Anderman... tym razem w walce z jakże uciążliwymi dla nas każdego lata, komarami.

Życzymy miłej lektury!

KONKURS

W tym numerze konkurs będzie wyjątkowy, bo wyjątkowe są również nagrody. Tym razem jest o co się bić. Do wygrania jest oryginalny blat Andegrand z podpisami jeźdźców teamu Osiris oraz koszulka z tegorocznego Osiris Tour Europe! Ponadto rozlosujemy również 5 nagród pocieszenia, którymi będą paski parciane Andegrand.

Aby wziąć w nim udział wystarczy odpowiedzieć na 2 bardzo proste pytania:

1. Jakich 5 jeźdźców z teamu Osiris odwiedziło Polskę?

2. Miejscówki w jakich polskich miastach zaatakowali podczas swojego pobytu?

Odpowiedzi możecie udzielać poprzez formularz umieszczony na stronie andegrand.pl [index.php?page=showcompetition&cid=37]. Pamiętajcie w konkursie mogą brać udział wyłącznie zalogowani użytkownicy.
Konkurs rozwiążemy 27 września.

A-Zine powstaje przy współpracy :

andegrand.pl
DECKI AKCESORIA SKATE WEAR
SNOWBOARD BIKE ROLKI
FINGERBOARD FOOTBAG GRAFFITI
MUZYKA ODZIEŻ BUTY PAINTBALL
skateshop.andegrand.pl
zapamiętaj nowy adres naszego sklepu!

Osiris Tour

Tak jest drodzy państwo – rok pański 2004 jest wyjątkowo łaskawy dla polskiej deskorolki – tu jakieś zawody, tu jam, skateparki powstają gdzie popadnie a jeszcze na dodatek się co chwila ktoś z gwiazd poskejtować pojawia. No i pojawili się (co prawda) nieoficjalnie ZOO YORK i POPWAR, z których pierwszym bardziej przypadł do gustu polski alk a drugim miejscówki, potem pojawił się francuski AEON który tu i ówdzie pokazał klasę, no i na koniec wizyta OSIRISA...

...tak, tak... prosi z firmy znanej chyba każdemu kto kiedyś miał pod nogami kawałek profilowanego klonu postanowili obadać nasze co lepsze miejscówki i do swojej europejskiej trasy doliczyli też Poznań, Warszawę, Kraków i jakby im czasu starczyło to pewnie też do Katowic by zajrzeli. A co najlepsze nad całym tourem patronat mediany objął ANDEGRAND więc miałem okazję pojeździć z chłopakami i zobaczyć trochę (nie za wiele co prawda) niepolskich triczków na rodzimych miejscówkach.
Co prawda team przybył z Niemiec w składzie nieco okrojonym – Jerry Hsu zakończył wycieczkę w Berlinie ze szwami na głowie, John Rettray nie dojechał, a najbardziej oczekiwana postać – Ali Boulala zaginął gdzieś po MysticCup. Więc nasz kraj piękny zwiedzali tylko: czarny jak noc Shortys pro Brandon Turner, co chwila zaskakujący trikami Louie Barletta, James Brockman, nieznający strachu Diego Bucchieri, i nowy nabytek armii Osiris - Clint Petersson (z niewyjaśnionym zamiłowaniem do dziwnych okularów).

Ale zaczynając od początku - 28 lipca pojawili się w Poznaniu (co prawda z niemałym opóźnieniem, ale poznali sobie nasze drogi przynajmniej), powodując niemałe zamieszki i zablokowanie drogi pod skateshopem Mayer. Każdy chciał otrzymać plakat z autografami gwiazd (a co więksi fani to nawet kilka) oraz załapać się na gadżety rzucane w tłum – walka była ostra i tylko co najlepsi zdobyli koszulki, filmy, i inne takie. Gdy już wszystko ucichło odbyło się jeszcze w sklepie małe afterparty na którym goście zapoznawali się z naszymi narodowymi trunkami i podziwiali nasze słowiańskie piękności (a jest co podziwiać) – po czym ruszyliśmy do stolicy...

W Warszawce zaczęło się od kolejnej sesji z autografami, po czym odbyło się demo pod wielkim, żółtym cytryna namiotem znanym chyba przez wszystkich – można było w końcu zobaczyć co znaczy dobry amerykański skateboarding. Brandon Turner popisał się kickflip melon przez fanbox, nollie croksem i całą masą flipów na bankach.

Diego Buchieri latał bs flipem i fs flipem przez fanbox bez żadnych kłopotów a oprócz tego dołożył nieco różnych blantów na murkach, Louie jak to ma w zwyczaju pokazał sporo trików które ciężko nazwać – lecz one foot blant zejście fingerflip na quaterze na pewno robił wrażenie, James Brockman na rurce dusił sobie bs noseblunt, a na murkach tailslide 270, a Clint Peterson dołożył do tego wszystkiego 360 flip 5050, transfery na 5-0 i takie tam ... więc jak widać działo się sporo i z dawien dawna na Jutrzence takie triki padały. Potem oczywiście nieco rzucania gadżetami i ruszyliśmy na jakąś streetową miejscówkę – lecz jakoś chłopakom niezbyt się podobał Uniwersus, a odwiedziny na basenie w Szczęśliwicach zaowocowały wieeeeelkim drop-in ze zjeżdżalni do wody w wykonaniu Jamesa Brockmana (marka ZERO zobowiązuje do takich triczków zapewne)

Następnego dnia chłopaki sami ruszyli sobie szukać spotów i z tego co wspominali oprócz Witosa i na którym Diego zrobił ollie transfer z murku na ulicę niewiele się działo. Jako, że Polska była pod koniec touru, riderzy byli już zmęczeni i nie za bardzo im się paliło do mocnego skatowania.

2 sierpnia bladym świtem ruszyliśmy do Krakowa (gdyż Katowice nie zmieściły się w planie). Co prawda deszcz ewidentnie popsuł plany demo, więc setki dzieciaków (i nie tylko) czekały na autografy i gadżety. Trwało to sporo czasu i pewnie większości opisywać niezbyt wypada (pewnie część czytających jest niepełnoletnia) – krakowianki postanowiły pokazać nieco swych wdzięków zagranicznym gościom – co spowodowało, że pewnie szybko ponownie odwiedzą nasz kraj. Ah te góralki...

Riderzy w ciężkim szoku rozrzucili w tłum całą masę różnych gadżetów i czym prędzej zwinęli się do hotelu... gdzie zapewne jeszcze długo w noc przeglądali zdjęcia fanek OSIRISA....

I koniec – z rana zebrali się, pożegnali i ruszyli dalej ... ale zobaczymy kiedy pojawią się znowu, może wtedy pokażą więcej skateboardingu, gdyż tu raczej już nie mieli siły na porządne triczki – zobaczymy...

autor: Demon [demon@redakcja.andegrand.pl]

Brandon Turner

Postać jakby nie patrzeć znana i na wielu filmach oglądana. Jeździ sobie dla Shortysa, Osirisa, Venture, Ghetto Child i jeszcze paru innych firm i robi to naprawdę dobrze...a oprócz tego buja się po świecie, imprezuje i w ogóle spędza miło czas.
Tak też zachowywał się u nas – a wywiad z nim to potwierdza.

Red.: Powiedz coś o sobie – skąd pochodzisz, ile masz lat.
Mam 22 lata, pochodzę ze słonecznego San Diego gdzie pada 3 razy w roku i dlatego tak bardzo uwielbiam to miasto. Nie ma lepszego.

Red.: Jak długo jeździsz i dlaczego deskorolka. Jak to się zaczęło?
Zacząłem jeździć jak miałem 3 lata u siebie przed domem. Na początku było to tylko odpychanie się – potem poznałem parę osób z którymi zaczęliśmy „ruszać to" do przodu. Zaczęła się nauka trików i tak dalej.

Red.: Kto wtedy najbardziej motywował Cię do jazdy?
Nie pamiętam na kim wzorowałem się wtedy. Później strasznie podobała mi się jazda Petera Smolika, Toma Pennego , Kantena Rassella.

Red.: A teraz?
Na pewno oryginalny team Girl. Ci, którzy byli w nim od początku – Rick Howard, Eric Koston, Jeron Wilson.

Red.: Jak długo jeździsz dla Osiris? Jak się czujesz w teamie i jak przebiega współpraca z firmą?
Dla Osirisa jeżdżę już 7 lat. Zrezygnowałem ze sponsoringu IS Shoes, nie układało mi się tam najlepiej, i gdy tylko dostałem ofertę od Osirisa, przyjąłem ją.

Red.: Jakie są negatywne i pozytywne strony bycia pro?
Wszystko co robisz ma pozytywne i negatywne strony. Czasami jest lepiej czasami gorzej, ale staram się podchodzić do sprawy pozytywnie i realizować to co zawsze, chciałem robić. Urzeczywistniać swoje marzenia.

Red.: Jak ma się sprawa z tourami? Jak podoba Ci się w Europie? Gdzie najlepiej się jeździło?
Cały tour jest rewelacyjny, cały czas dzieje się coś nowego , ale powoli mamy dosyć. Jesteśmy w trasie już 3 tydzień, sporo jeździliśmy we Francji i w Anglii, i naprawdę nie mamy już siły na jeżdżenie. Dobrze, że się już kończy bo chcę w końcu odpocząć w domu. A czeka nas jeszcze sporo roboty, wszyscy powoli zaczynają się stresować, staramy się złożyć artykuł a nie mamy jeszcze wystarczającej ilości dobrych zdjęć. To nie jest tylko jeżdżenie na miejscówkach, to także praca, a nawet głównie praca. Musimy znaleźć jeszcze jakiś dobry spot, może w Wiedniu lub w Pradze. Zobaczymy.

100% deskorolka

INFOmag. Nº05

(w każdym naklejki, plakaty i ... !!!)
www.infomagazine.pl

Red.: A gdzie do tej pory znaleźliście najlepszą miejscówkę?
W każdym mieście było coś ciekawego, ale chyba najlepszy dla mnie był secret spot w Anglii. Nic więcej nie powiem. Będzie na przyszłym filmie Osirisa.

***Red.:** Co sądzisz o Polsce? Znaleźliście jakieś ciekawe miejscówki?*
Jeździliśmy po spotach w Warszawie i widzieliśmy parę ciekawych możliwości, ale jakoś nie mogliśmy zbyt wiele pojeździć. Na niektórych miejscówkach było za dużo ludzi, niektóre nam nie pasowały – jakoś nie mogło się to wszystko dograć. A jak widzisz dziś niestety pada i nie mogliśmy pokazać się w skateparku ani pojeździć w mieście.

Red.: Jak podoba Ci się Polska jako kraj?
Jest naprawdę fajnie – dobre piwo i fajne dziewczyny (hahaha). Naprawdę widzieliśmy całą masę pięknych dziewczyn tutaj. Zresztą moja dziewczyna pochodzi z Polski, więc co się dziwić.

Red.: *Setki dzieciaków czekających na was przed sklepem? Całe zamieszanie z autografami itp.? Jak to widzisz?*
Dzieciaki były po prostu podekscytowane, długo na nas czekały i tak to wyszło...

Red.: W innych krajach które odwiedziliście było podobnie?
W Polsce było chyba najwięcej czekających na nas dzieciaków. Chyba w Krakowie było ich więcej niż w poprzednich miastach...

Red.: Chyba będziemy to kończyć. Chciałbyś powiedzieć coś tym wszystkim którzy przeczytają ten wywiad?
No pewnie. Jeździjcie dla zabawy, róbcie to dla siebie a nie po to aby znaleźć sponsora. Podchodźcie do tego pozytywnie i starajcie się realizować swoje marzenia. Bądźcie sobą, jeździjcie na deskach lub uprawiajcie inne ekstremalne sporty.
No i wypatrujcie nowego promodelu Brandona Turnera, który pokaże się w sklepach wiosną 2005... hahahahaha.

autor: Demon [demon@redakcja.andegrand.pl]

Aeon Tour

Tak to się pięknie składa, że skoro tylko znaleźliśmy się w „wielkiej Europejskiej rodzinie" to oprócz dotkliwie denerwujących (co niektórych) podwyżek cen cukru i ryżu, możemy także zauważyć naprawdę duży wzrost zainteresowania zagranicy naszymi murkami, rurkami i generalnym próbom masakrowania siebie i kawałka kanadyjskiego klonu na naszej pięknej polskiej ziemi (a może dokładniej marmurach, asfalcie, kostce...)

Cały wakacyjny najazd zagranicznych deskarzy na nasze spoty rozpoczął tour francuskiego Aeona - czyli ekipy znanej pewnie wielu z filmu Lordz „They dont give a fuck...". Chłopaki długo kombinowały gdzie by się tu pojawić i poskejtować, lecz w końcu ułożyli sobie trasę zaliczającą najciekawsze spoty, załadowali się do vana i ruszyli na podbój miejscówek w składzie : Alex Carolino, William Phan, Franck Barattiero, Baptiste Myzoor oraz młody Frederick Esnault. Do tego doszedł fotograf i kamerzysta którzy poziomem jazdy zbytnio nie odstawali. A wszystkich ich oprowadzali po naszym pięknym kraju Piotr z Angelą – ze stoickim spokojem znoszący kaprysy riderów, przekonujący ich do wege kuchni i ratujący każdą sytuację.

Tak na dzień dobry ruszyli na Katowicką Paderewę – gdzie świeżo po podróży (i blisko 5 godzinnym spóźnieniu) machnęli naprawdę parę dobrych trików, lecz ta część trasy pozostanie tajemnicą gdyż osobiście nie widziałem co tam się działo. Ale pewnie działo się sporo – gdyż Paderewa ma sporo do zaoferowania. Obecni na miejscu szpiedzy wspominali o 360 flipie na nosemanual zejście showit i takie tam ale nie podpisuję się pod tym.

11 lipca jednak pojawili się już na Warszawskim Witosie i tam zaczął się szoł – William w miarę sprawnie złożył sobie sekwencję w stylu – bs flip pod 4 schody , switch bs pod 3 i fs flip z 7. Alex Carolino skakał sobie pod 4 switch flipami i w ogóle nie widać było, żeby chłopaki się zbytnio przemęczali. Późniejszy objazd po miejscówkach nie przyniósł już niestety zbyt wielu rewelacji (na pomniku Kościuszkowców padł co prawda ładny switch hardflip, vaerial heel itp.), aż do czasu kiedy Alex wypatrzył sobie gapa pod Pałacem Kultury – barierka a za nią tak z półtora metra w dół – przez którą poszedł stylowy switch kickflip.

Dzień następny zaczął się od demo na Jutrzence – skateparki chłopaki mają obcykane i sypało się naprawdę sporo – nosegrind rewert, bs smith, nosegrindy na drugą nogę i cała masa triczków na bankach.

Niestety demo francuzików (ani wegański posiłek – po spróbowaniu którego większość by się pewnie pocięła z zachwytu) i koncerty Abradaba i jeszcze paru gwiazd jakoś nie przyciągnęły zbytnio publiki – więc wszystko jakoś się rozeszło.
Trzeci dzień w Wwa rozpoczął się od autografów w skateshopie 108, a zaraz potem odbyła się sesja pod Kolumną Zygmunta. I tu francuziki pokazały w końcu naprawdę dobrą, streetową deskorolkę – Franck Barattiero po bodajże 2 godzinach ciężkiej walki ze schodami złożył sekwencję – ollie 6, nollie bs 7 i na koniec sw fs hellflip z 7.

Reszcie bardziej przypadła Kolumna i jej najbliższe otoczenie – za schodami postawili sobie ławkę i zaczęli zabawę. Baptiste zaczął od linii : switch hell pod 3, switch fs bigspin heelflip, nollie bs heel przez schody i ławkę. Zaraz po nim William pyknął cabarellial flip pod 3, switch fs flip i nollie inward heel przez ławę. Alex z kolei dołożył hardflipa pod 3, fs flipa i na koniec stylowego (zresztą wszystko co padało było stylowe) sw. fs flipa przez poważnie zniszczoną już ławę. I na tym skończyli pobyt w stolicy – jak widać w triki dość zasobny.

Kolejnym przystankiem był Wood... (nie Woodstock, bo na to się chłopaki raczej by nie pisały) Camp – gdzie chłopaki miały naszej młodzieży deskowej pokazać nieco dobrej deskorolki na zakończenie turnusu. No i pokazały – bez wysiłku ale i tak porządnie – Alex zrobił nollie flipa na noseslide, fs crooks i nollie fs noseslide pod london gap, Frederick sporo siekał na piramidzie (m.in. wieelki bs double flip i vaerial heel).

Sesja krótka, gdyż rzuciły się na nich dzieciaki domagające się gadżetów, autografów i takich tam – a że były nieustępliwe, nikt z riderów nie wyjechał z Mazur w starych butach.

Na koniec chłopaki zostawiły sobie Trójmiasto – ewidentną prowincję polskiej deskorolki. Gdynia poszła jako pierwsza – po krótkiej sesji w skate pod Teatrem (takie niby demo dla licznie zgromadzonych fanów, które chciały zobaczyć w końcu gości zza granicy na 3miejskich miejscówkach), udaliśmy się na gap pomiędzy garażami – tam bez większego wysiłku Baptiste skleił fs flipa i ruszyliśmy do Gdańska – na Motławie panowie w niebieskich mundurkach nie zezwolili jednak na jazdę, a i chłopakom niezbyt się podobała nasza najstarsza miejscówka – więc dzień nie przyniósł wielu rewelacji. Następny już potoczył się ciekawie – pod Gdańskim AWF-em Baptiste rozszalał się na poręczach i można było w końcu zobaczyć hity – smith i overcrook na railu z schodów 9 (no i stykę to wielka dziura w kolanie przy próbie salad grind). Z kolei na murku przy akademikach Franck spróbował bs tailslide na murku (do którego sam podjazd przyprawiał o epilepsję) – niestety zakończył to złamanym nadgarstkiem – cóż, ciężkie życie pro skatera. Tour zakończył się jeszcze switch showitem Fredericka z Motławskiej ósemki i rozwaloną kostką Williama przy próbie fakie flipa z tychże schodów.

I koniec – pierwszy oficjalny tour w kraju nad Wisłą został zakończony, chłopakom się podobało więc chyba nie jest tragicznie.

Co prawda miejscami marudzili niemiłosiernie, ale tak to pewnie już jest z gwiazdami. No nic... Pewnie niedługo zagości oficjalnie jakiś nowy team i pokaże coś ciekawego (ciekawszego / mniej ciekawego) – zobaczymy.

Adieu Aeon...

Ps. Jeszcze raz wielkie dzięki dla polskiego organizatorów touru – Piotra i Angeli z SoulWear – za cierpliwość do francuzików, wege posiłki i transport po wszystkich drogach i bezdrożach.

Demon [demon@redakcja.andegrand.pl]

Alex Carolino Interwiu

Nie tak dawno temu razem z teamem AEON FOOTWEAR zwiedzał sobie Polskę, przy okazji (a nawet przede wszystkim) skatując sobie na naszych najbardziej znanych miejscówkach. I jakby nie patrzeć wychodziło mu to dobrze, bo nie codziennie się widzi sekwy w stylu hardflip pod 3, switch 360 flip i potem switch fs flip przez 3 schody i ławkę, lub np. taki wielki switch kickflip gap przez barierkę i pod Pałacem Kultury. A, że miałem przyjemność z nimi podróżować, nie omieszkałem zrobić małego wywiadu coby się wszyscy cieszyli i zin ładnie wyglądał. Wyrwałem go więc na moment z objęć łowców autografów na Woodcampie i chwilkę sobie porozmawialiśmy o tym i o owym.
No i wyszło, że Alex jeździ sobie dla Seek skateboards, niedługo będzie miał własny pro model w AEON, który będzie mu przecierał papier Cali Love, do tego dochodzą kółeczka Lordz, traki Venture, LRG, i Zeropolis skateshop. Nic tylko pozazdrościć. Ale jak się ma takiego popa, że pewnie przeskoczyłby Wasze matki i całą resztę familii również to co się dziwić...

Red.: Jak długo już jeździsz?
13 lat.

Red.: Łaaaa ... sporo – to ile masz lat?
22.

Red.: Przyjechałeś tu z Francji. Pochodzisz stamtąd?
Nie, nie... urodziłem się w Brazylii, w mieście Curtiba niedaleko stolicy.

Red.: W takim bądź razie jak długo mieszkasz we Francji?
Nadal mieszkam w Brazylii, ale bardzo dużo podróżuję. Wiesz ... chwilę jestem w Paryżu, potem jadę gdzie indziej i tak cały czas. Jeżdżę po całym świecie. W domu bywam najwyżej 2 miesiące w roku.

ŚLIZG

POLSKI RAP PRAWDZIWA HISTORIA + CD WIELKIE PŁYTA CD
ŚLIZG
ONAR
LIROY
BEASTIE BOYS
SKIMBOARDING
MYSTIC CUP

Red.: Co w takim bądź razie myślisz o Polsce? Podoba Ci się tu?
Jest nieźle - wspaniała atmosfera, mili ludzie...

Red.: A jak widzisz naszą deskorolkę? Miejscówki itp.?
Macie całą masę dobrych spotów. Naprawdę niewiele razy spotkałem się z czymś takim, żeby w jednym miejscu było aż tyle miejscówek. Najbardziej podobała mi się ta z 4 schodami pod które można było wskakiwać, potem z 3 schodami. Było tam też trochę murków. Nie wiem niestety jak się ona nazywa.

Red.: Witos...
Właśnie... była naprawdę niezła.

Red.: Jak wygląda skateboarding w Brazylii?
Podobnie jak tutaj (wcześniej rozmawialiśmy o Polsce). Jest sporo firm które chcą coś zdziałać, rozwijać skateboarding. Lecz więcej jest takich które widzą w tym możliwość zarobienia pieniędzy, czerpania korzyści niewiele dając w zamian. Wiesz o co chodzi. Sponsorzy domagający się zdjęć z magazynach, a nie dający riderowi zbyt wiele w zamian.

Red.: W Polsce Brazylia często jest kojarzona z masą dobrych skaterów, miejscówkami, poolami itp. Jak to wygląda naprawdę?
Wcale nie jest tak wspaniale, co prawda pochodzi stamtąd wielu dobrych deskarzy, ale oni długo do tego dążyli i w pełni oddali się temu. Co do miejscówek to różnie – trafiają się wspaniałe spoty, ale jest też sporo niezbyt dobrych, to zresztą zależy co kto lubi.

Red.: No właśnie – idealna miejscówka?
Lubię jeździć na płaskim, lub na miejscówkach z różnymi kombinacjami murków. To najlepsze spoty do sekwencji. W sumie to każde miejsce do jazdy ma w sobie coś ciekawego, trzeba tylko znaleźć pomysł jak to wykorzystać...

W tym momencie Alex został poproszony o parę zdjęć i potem znów dopadli go łowcy autografów, więc wywiad został w pewnym sensie nie dokończony, bo później jakoś nie było czasu porozmawiać. Lecz i tak pewnie jest dość ciekawy...

Wywiad przeprowadził Demon... walcząc ze swym kalecznym angielskim, wrodzoną nieśmiałością i setkami dzieciaków, którę usilnie chciały mojego rozmówcę odciągnąć.

Demon [demon@redakcja.andegrand.pl]

Deskorolka w Radomiu

Patrząc w kalendarz, przeleciał właśnie sierpień. Niektórym wystartowała szkoła, niektórym został tylko miesiąc, ale jak to zwykle bywa wrzesień należy jeszcze do miesięcy bardziej olewkowych. Jeśli nie cały, to chociaż jego początek. Dlatego właśnie korzystając z takiej okazji, a oprócz tego żegnając piękną – deskową letnią pogodę proponuje zebrać dobrych kumpli, wycisnąć coś z portfela i zorganizować weekendowy tour do innego miasta? Pomysł na pewno dobry! Zostało tylko najważniejsze pytanie: dokąd? Otóż macie przed oczami siódmy numer Waszego ulubionego zina, a w nim... jak już się przyjęło, krótką relację z deskorolkowej sceny poszczególnych miast. Tym razem możecie dowiedzieć się kilku rzeczy o średniej wielkości mieście leżącym 100 km od Stolicy, patrząc na mapę – w kierunku południowym. Chodzi oczywiście o Radom. Na początek trzeba z przykrością stwierdzić, że na ogólnopolskiej scenie deskowej brakuje niestety zawodników radomskich. Czym jest to spowodowane? W sumie ciężko stwierdzić? Przyczyną jest być może młody wiek i staż skaterów, może słabe zaopatrzenie skateshopów co równoważne jest z brakiem szybkiego dostępu do nowego sprzętu, może też brak skateparku przez dłuższy czas? Niewiadomo!? Ale bardzo pocieszający w tym wszystkim jest fakt, że obecnie wszystko to się zmienia i idzie w bardzo dobrym kierunku! No ale nic, zacznijmy od krótkiej historii.

Maciek - bs tailslide foto plis

Otóż dawno dawno temu..., hahaha, nie, właściwie to wcale nie tak dawno. Za początek radomskiego skateboardingu można przyjąć rok około 94. Wtedy to wszyscy wtajemniczeni zbierali się na centralnej miejscówce w środku miasta, zwanej fontannami. Tam właśnie leciały pierwsze flipy i pierwsze krawężnikowe grindy. Fontanny przez dłuższy okres były miejscem kojarzonym właśnie z takimi zajawkami jak deskorolka oraz rolki. A to, że znajdowały się przy głównej ulicy, na której zawsze było pełno sklepów i oczywiście mnóstwo ludzi, każdy przechodzień mógł popatrzeć na takie „niesamowite wyczyny".Dzięki temu także z czasem na każdym osiedlu zaczęli pojawiać się młodzi zajawkowicze, katujący lokalne schodki, krawężniki i tego typu rzeczy. W przeszłości fontanny stały się miejscem gdzie przyjeżdżali już ci t

skatepark foto Grzesiek

„lepsi". Wiadomo, że można było spotkać tam przede wszystkim największych tego czasu wymiataczy. Każdy więc trenował u siebie, a osiągając konkretniejszy poziom jechał wreszcie do centrum miasta. Wtedy właśnie swoje przysłowiowe pięć minut mieli m.in.: Murzyn, Górski, Bibip, Bartek, Sowa, Kuba itd. Trzeba przyznać, że dobrze im to wychodziło. Przez kilka lat szczególnie Murzyn cieszył się mianem najlepszego. On właśnie potrafił walnąć najwyższe ollie, hardflipy i bluntslide'y. Napisałem wcześniej, że skaterzy ci mieli swoje pięć minut. I w zasadzie celowo, dlatego, ze do tej pory już dawno nikt z nich nie jeździ. A szkoda. Chociaż w sumie jak to zwykle bywa: jedni odchodzą, a w to miejsce rodzą się następni. Deska w miarę upływu czasu pochłonęła kolejnych amatorów. I dalej trzeba wspomnieć o ludziach takich jak m.in.: Grzesiek Dryja, Rafał Mroczek, Maciek Trojanowski (trójka kuzynów), Tomek Szczepanik, Domel, Maciuś itd. Chłopaki częściej wypuszczali się w poszukiwaniu nowych miejscówek, w całym mieście. Skutkiem czego do tych najczęściej używanych należały: wiecznie żyjące fontanny, politechnika, stołówka, szkoła 42, Rolmlecz, dom rzemiosła, zus, a do tego oczywiście lokalne osiedlowe ulice, szkoły i hipermarkety. Z tamtej grupy, z upływem czasu wykruszali się następni. Przyczyną mogła stać się ogólnie rosnąca zajawka bardziej hip hopowa niż deskowa. Skateshopy, w których wcześniej spokojnie można było dostać nowiutki blat, trucki, buty i w zasadzie cały osprzęt i wyposażenie skatera,

RYDEL HOUSE
HOLD YOUR HEAD UP
WWW.RYDELHOUSE.COM

przeradzały się w sklepy wyłącznie z odzieżą „pseudo hip hopowych" polskich firm. A więc, dla tych którzy zostali przy deskorolce jedynym ratunkiem była wycieczka do Warszawy.

Dobra, to może tyle historii. Teraz dajemy do lat ówczesnych! Punkt pierwszy: kto jeździł!? Otóż w pierwszej kolejności należy wymienić: jeżdżącego już kawał czasu i wymienionego wcześniej Grześka, oprócz tego: Rafała, Tomka, a z nowych młodszych twarzy: Mariusza 'Czerwonego' Czerwonkę, Kubę Szpindora, Sylwka Żemojdzina itd. itd. Trzecia, obecna fala skateboardingu jest zdecydowanie najliczniejsza. Generalnie przeważają młodzi. Ale tych młodych nie można omijać!!! Poważnie. Coraz więcej z nich prezentuje taki poziom, że nawet ci starsi zaczynają siadać. Młodzi jak to już bywa mają więcej wolnego czasu, ...więc ćwiczą, jeżdżą, łamią deski, kręcą kostki, ale jeżdżą. Młoda krew!!! Są zawody, i kto startuje? Oczywiście w większości młoda gwardia. Przykład: na ostatnio zorganizowanych zawodach, w których starsi skaterzy oceniali młodszych, w kategorii do lat 15 pierwsze miejsce zajął młodziutki Sebastian Ciechanowski, a powyżej 15, wspomniany wyżej Szpindor. Brawo chłopaki!

Punkt drugi: gdzie jeździć!? Z tym jest niestety tak jak ze skaterami, tzn. część odchodzi, a rodzą się nowe. I tak do najlepszych zaliczyć można: fontanny (ul. Żeromskiego), gdzie do dyspozycji mamy sporo, różnej wysokości murków i dobrą nawierzchnię, a wszystko z marmuru.

W okresie nie zimowym w fontannach jest niestety woda, ale murki są wystarczająco szerokie. Chociaż, niejeden nurkował już po swoją deskę. Czasem, niefartownie można się też przekąpać, ale to już kwestia wyjątkowego pecha! Minusem fontann jest jedynie to, że w godzinach szczytu kręci się sporo ludzi, a do tego policja, która po wybudowaniu skateparku dostała chyba odgórny nakaz gonienia stąd deskarzy.

Tomek - handstand foto Rafał

Niedaleko, odbijając w boczną uliczkę znajduje się 7 schodków z dobrym lądowaniem oraz skośny murek, który wygląda pięknie, ale niestety wykonany jest z takiego materiału, że na powierzchni wystają małe kamyczki. I pomyśleć co by się działo jakby można było na nim grindować!? Też niedaleko fontann stoi Dom Rzemiosła z trzema schodkami i murkiem do przeskoczenia, z długim lotem w dół. Następną dobrą miejscówką jest Politechnika (ul. Chrobrego), tutaj natomiast znajduje się całkiem przyjemny secik schodków: trzy, trzy i na końcu pięć. Do przeskakiwania są tam także wolnostojące, niewielkie betonowe kopuły oraz kwietniki. Minus - to nie zawsze lubiana kostka brukowa. Dalej, warto odwiedzić skatepark (MOSIR ul. Narutowicza), gdzie na wyposażeniu stoją: 4 quatery z różnymi kątami i różnej wysokości, 4 banki, na środku kilka fun i grinboxów z dwoma murkami: mniejszym i większym oraz łamaną rurką, nawierzchnia całkiem spoko. Minusem jest niestety nie do końca bezpieczna dzielnica, więc trzeba uważać na złodziei desek. Następnie: Zakłady i okolice (ul. 1905-go roku), gdzie znaleźć można murki; oczywiście hipermarkety: E'Leclerc, Hipernowa, Minimal z platformami, ławkami, słupkami i kwietnikami; Szkoła 42 (osiedle Michałów): 4 fajne schodki, zjazd naprzeciwko, z którego można się rozpędzać do wskoku na te schody, szkolny amfiteatr, no i do niedawna można było jeszcze poskakać i pogrindować wyższe murki, ale dyrekcja postanowiła zamontować tam kraty. To był ich błąd! Także, jakiś czas temu, czerwone światło dla deskarzy ma Stołówka, dziedziniec Politechniki i Rolmlecz. A szkoda, bo miejscówki były naprawdę dobre. Do tego trzeba jeszcze dodać, że podobnie jak w każdym innym mieście istnieją miejscówki tzw. osiedlowe, o których nie każdy wie, oraz boxy i raile własnej produkcji.

Punkt trzeci: sprzęt. Porównując do czasów przeszłych, teraz wygląda to, nie do końca, ale na pewno lepiej. Są skateshopy, niestety ich zaopatrzenie nie jest tak bogate, żeby mogło zaspokoić dobrego skatera. Ale... najważniejsze, że są. Chociaż, często zdarzają się jeszcze wizyty w stolicy, albo coraz modniejsze, kupowanie z dostawą do domu, czyli Internet. Ogólnie rzecz biorąc ze sprzętem nie ma już specjalnie większego problemu.

Ok, w zasadzie to by było na tyle. Sami widzicie, że nawet taki Radom, w którym oprócz bezrobocia, menelstwa i złodziei, może rozwinąć się klimat deskorolki. Jak już mówiłem, jeździ coraz więcej osób, przede wszystkim młodszych. Jest też kilku starszych weteranów. Są fajne i ciekawe spoty. Poziom jazdy szybko leci w górę. Także, wszystko ogólnie na plus. Nie pozostaje mi nic innego, jak tylko zachęcić wszystkich do małego tourne. Może właśnie do Radomia?!

Maciek Trojanowski
(mtrojanowski@redakcja.andegrand.pl)

Paweł - kickflip foto plis

Wywiad - Grzegorz Dryja

Grzesiek Dryja: dobry mieszkaniec Radomia, oczywiście dobry skater, ciekawa osobowość itp. itd. Zaczął jeździć jeszcze sporo czasu przede mną. W okresach kiedy stara ekipa zaczęła się wykruszać, On dalej jeździł. Były czasy, gdy często wychodził na deskę sam. To co Go wyróżnia, to kreatywność, zarówno na poziomie deskorolki, jak i życia codziennego. Jako swojego rodzaju radomski weteran, za każdym razem, gdy organizowane jest jakiekolwiek przedsięwzięcie związane z deskorolką, zawsze wplątany jest w to mniej lub bardziej, sam Grzesiek. Jest dokładnie tak jak powiedział: deska od dłuższego czasu zajmuje jakieś 80% Jego życia.

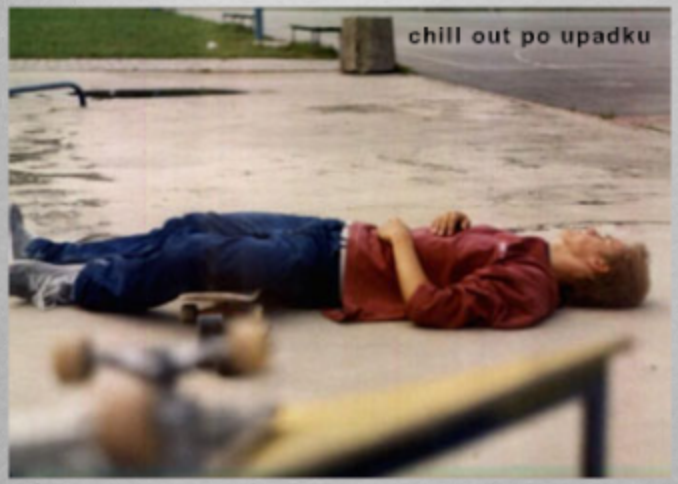

chill out po upadku

Red.: Siemanko
Cześć!

Red.: Zacznijmy od liczb: Urodzony?
Rocznik '83.

Red.: Pamiętasz chwilę kiedy pierwszy raz stanąłeś na desce? Co to był za sprzęt?Dawno, dawno temu jak byłem w wieku chyba 6 lat - dokładnie nie pamiętam - miałem taką plastikową deskorolke. Bałem się na niej stawać i jeździłem na kolanie, ale bardzo rzadko na niej jeździłem, prawie wcale. Parę lat później, a dokładnie w szóstej klasie jeździłem na rolkach, w ogóle interesowały i do tej pory interesują mnie tego typu „dyscypliny". W siódmej klasie bardziej zainteresowała mnie deskorolka. Nie pamiętam dokładnie dlaczego, chyba widziałem gdzieś w telewizji jak ktoś jeździ i tak mnie wciągnęło. Początkowo okazjonalnie wychodziłem na deskorolkę kolegi taką szeroką oldschoolową rybę (pamiętam miała napis „Thrasher") Zimą razem z bratem ciotecznym jeździliśmy na plastikowych deskach. Takie deski nie są zbyt trwałe szybko się psuły i łamały, z tego powodu pożyczałem takie deski od kolegów. Pewnego zimowego wieczoru na takiej plastikowej desce zrobiłem swoje pierwsze ollie, co prawda w miejscu ale jaką miałem radochę jak zobaczyłem swoje nogi i deskę w powietrzu. Zima się skończyła.

Pod koniec wiosny poszedłem z ojcem do sklepu sportowego, kupiliśmy tajwankę z nosem i tailem. Tak to wszytko się zaczęło. Bywało ciężko ze zebraniem pieniędzy na deskę ale jakoś to się kręci do dzisiaj.

Red.: Ktoś Cię może inspirował w przeszłości, jakoś tak specjalnie ?
Wiele osób, ale nie miałem jakiegoś jednego, specjalnego idola.

ollie

Red.: Jakiś teraźniejszy faworyt?
Cenię różnych skaterów, też nie mam jednego idola . Lubię teamy Habitat, Chocolate, Krooked, Real, Antihero, Satori i inne :-)

Red.: Teraz następne liczby: Jaki procent Twojego życia zajmuje skateboarding?
Jeżeli chodzi o procent czasowy to jakieś , poczekaj zaraz przeliczę mam 21, na desce 8 = jakieś 38 %. Jeżeli chodzi o procent zajęcia mózgu odejmując procesy myślowe z innych sfer życia to jakieś 80 % :-)

Red.: Jakieś wyjątkowe sukcesy deskorolkowe?
Nie mam.

Red.: Ulubiona miejscówka?
Kiedyś Rolmlecz ale go przebudowali. Lubię swoje okolice, tu najczęściej ostatnio jeżdżę. Czasem jeżdzę w inne rejony miasta – np.: skatepark, Minimal. Robie sobie czasem wycieczki do innych miast. Różnie to bywa.

Red.: Teraz fantazja: Posiadasz ogromny plac, co więc chciałbyś na nim postawić?
Oczywiście nie mając ograniczeń finansowych - to jakiś fajny skatepark a'la X-games, rampe, betonowy basen (ogromny) i prawdziwe uliczne przeszkody.

Red.: Rozumiem, że podkręcasz się filmami, ale czy któraś pozycja stoi najwyżej?
Najbardziej z tych co oglądałem ostatnio to „Mosaic" i „The hot chocolate".

***Red.:** Jakie jest Twoje zdanie na temat jazdy na desce w Radomiu? Ludzie, sprzęt, spoty, klimat?*
Jedni zaczynają, drudzy kończą z jazdą . Od jakiegoś czasu jest stała ekipa , zauważyłem, że osób przybywa. Ogólnie poziom się podnosi. Nie ma w Radomiu niestety konkretnego, stałego, dobrze zaopatrzonego sklepu, ale... powoli się to zmienia (bez reklamy), zobaczymy?! Spoty są świetne. Klimat wśród skaterów przyjazny. Społeczeństwo raczej przychylnie patrzy na jeżdżącą młodzież.

Red.: Jakieś zawody, albo plany?
Tak, będę sędzią na zawodach lokalnych w Radomiu.

Red.: Preferujesz jakiś konkretny styl/sposób jazdy?
Najbardziej estetycznie odpowiada mi styl surfowo – techniczno – improwizacyjny :-) . Ale Podobają mi się różne style. Lubię czasem popatrzeć jak ślizgają handraile czy skaczą ze schodów lub skarp, jeżdzą po basenach, rampach. Sam nie robię takich rzeczy , powoli się przymierzam, może kiedyś się odważę.

Red.: Ulubione triczki?
Dużo ich jest.

crooked grind

Red.: Na jak długo starcza Ci blacik, buty itd.?
Różnie. Niedawno deck pewnej „hard-corowej" firmy złamał mi się po 2 dniach, a nawet konkretnie go nie katowałem. Niektóre decki się nie łamały, tylko skracały i robiły się z nich tak zwane „ogryzki". Z butami też różnie bywa. Średnio trzymają się około 3 miesięcy.

Red.: Powiedz, czy zajmujesz się czymś oprócz deski?
W tej chwili pracuję (dzięki Michał). Interesuję się trochę muzyką, oglądam telewizję, film czasem obejrzę z fabułą :-) Czasem, ale niestety rzadko czytam książki.

Red.: A teraz pomyśl sobie, że nie istnieje coś takiego jak deskorolka. Potrafiłbyś wyobrazić sobie jak inaczej można spędzić czas? Albo ogólnie: co by się z Tobą działo?
Nie wiem.

Red.: Kiedyś powiedziałeś mi coś takiego: „miejscówki są wszędzie, trzeba tylko dobrze patrzeć". Chyba wszystkim dobrze znane jest narzekanie w stylu: u nas to nie ma gdzie dobrze pojeździć i tyle. Co Ty na to?
Miejscówka – miejsce gdzie można się spotkać z kolegami lub samemu jeździć na deskorolce, praktycznie wszędzie gdzie tylko kółka pod nogami się zakręcą :-) . Oczywiście jeżeli ktoś chce poślizgać się na jakimś marmurowym murku, czy pojeździć na super rampie, skateparku itp. - to może mieć problem. Czasem można wiele ciekawych rzeczy zauważyć i je wykorzystać jako przeszkody, wystarczy obserwować świat . Płaskie place czy ulice też się nadają do jazdy. Trochę kreatywności i można sobie fajnie pojeździć, poskakać i poślizgać nawet jak początkowo nic nie wskazuje na to, że się da. A poza tym wcale nie trzeba być ograniczonym do przeszkód i kanonów.

Red.: Muzyka? I Twój stosunek do naszego rodzimego polskiego hip hopu?
Słucham różnej muzyki. Rap stał się ostatnio bardzo popularny, modny wręcz. Rozwija się ten gatunek w Polsce. Polskie teledyski hip-hopowe są coraz lepsze, texty i muzyka też. Niektóre kawałki bardzo mi się podobają, a nie które nie.

Red.: Jakaś złota myśl?
Jeżeli tak jak ja chcecie, żeby nasz świat był lepszy, to zacznijmy od siebie. Bądźmy życzliwi dla innych, szanujmy siebie nawzajem.

Red.: Dobra, to tyle. Dziękuje za rozmowę. Teraz masz kilka linijek na pozdrowienia!
Bardzo Ci dziękuje, że chciałeś przeprowadzić ze mną wywiad. Pozdrawiam Mamę, Brata, Tatę, Rodzinę, Wszystkich Znajomych i Nieznajomych. Cześć.

Maciek Trojanowski
(mtrojanowski@redakcja.andegrand.pl)
foto: Michał Dryja

Woodcamp

Chyba każdemu marzy się letni wypoczynek w lesie, blisko jeziora, z dala od cywilizacji itp. A, jeśli dołożyć do tego skatepark byłoby się wręcz przepięknie. Wstawać rano, śniadanie, sesja na deseczce, nad jeziorko, potem znów na deseczkę, i tak do wieczora dzień za dniem ... może być coś przyjemniejszego?

I właśnie naprzeciw licznej rzeszy, która poszukuje tego typu atrakcji, wyszła naprzeciw Malita, która zebrała sobie do pomocy paru sponsorów (w tym Fenix, Storm Series, Empire, Adio, Dickies) i odpaliła kolejną edycję naszego rodzimego obozu deskorolkowego a całkowicie oryginalnej nazwie Woodcamp (nie mylić z przystankiem Woodstock bo to nieco inna bajka)*.

Ulokowany jak w zeszłym roku w miejscowości Gołdap na północy Mazur – nad jeziorkiem, w koło lasy, cisza i naprawdę przyjemna atmosfera. Do tej oto oazy spokoju miałem okazję trafić razem z teamem Aeona, którzy mieli tam zaplanowane demo, aby dzieciakom pokazać nieco dobrej deskorolki na zakończenie turnusu.

Demo pokazali, autografy rozdali, i wszystko było pięknie, a ja się przy okazji nacieszyłem skateparkiem, który może nie był idealny, ale i tak zapewniający masę zabawy. W tym roku znacznie poszerzono wylewkę, a na nowym terenie dostawiono fanbox z london gapem, piramidą, rurką z którą mierzyli się tylko najodważniejsi i zjazdowymi murkami, które już w pierwszych minutach turnusu doprowadziły do skomplikowanego złamania nogi. Do tego był jeszcze dwa fanboxy, z murkami, rurą, piramidą, cała masa skoczni, rurek, stół piknikowy i dość przyjemna mini rampa. Co prawda tu i ówdzie trafiały się dziury lub źle dokręcone elementy, lecz dzieciakom, motywowanym przez (co prawda kontuzjowanego, lecz i tak sporo pokazującego) Gutka, Tomka Kotrycha, instruktorów, a chyba najbardziej przez kolegów nic nie przeszkadzało i katowali niemiłosiernie, czego rezultaty z były gdzieniegdzie zaskakujące. A okazję ich do zobaczenia dały finały zawodów podsumowujących riderów, oceniane przez team Aeon. W przejazdach sypało się sporo – switch fs board na zjazdowej rurce, flipy na bankach, noseslide przez cały fanbox, cała masa różnych grindów gdzie tylko się dało – co dawało najlepsze świadectwo, że nie obijano się i dwa tygodnie nie poszły na marne. Na pierwszym miejscu ulokował się bez większego problemu Michał Juraś, relaksujący się tam po Mentor Session, i nie dość, że zgarnął całą masę nagród, to jeszcze będący pod dużym wrażeniem jego jazdy Francuzi zaprosili go do swojego międzynarodowego teamu i Michał może teraz psuć sobie buty Aeon ile mu się tylko podoba. Niektórzy to mają szczęście widocznie...

Chyba tyle można napisać o naszym pierwszym ośrodku szkoleniowym dla młodych skaterów. Park na pewno jest atrakcją gdyż (dobre) budowle tego typu to rzadkość w naszym kraju i dla wielu osób coś takiego jest jedną z niewielu opcji pojeżdżenia sobie na kątach.
Co prawda nie wiem jak dzieciaki mają siłę tam jeździć, gdyż wyżywienie jest jakby nie patrzeć tragiczne i chyba czasem lepiej skatować na głodnego...
Ale... liczy się zajawka i takie głupoty pewnie ściśnieniowanemu skaterowi nie przeszkadzają...

* ani z marzeniem każdego młodego deskarza - amerykańskim Woodcampem. Zbieżność nazw jest zapewne przypadkowa.

Demon [demon@redakcja.andegrand.pl]

Mystic SK8 Cup 2004

Mystic Sk8 Cup nie trzeba chyba specjalnie przedstawiać, gdyż każdy kto ma choć minimalny kontakt z deseczką wie co chodzi i zdaje sobie sprawę, z jakich to powodów czeska Praga od jedenastu już lat w lipcu przeżywa najazd riderów z całego świata. Wpadają delektować się słynnym czeskim piwem, knedlikami, a przede wszystkim zawalczyć o nagrody – a jest o co, w tym roku pula wynosiła 30.000 zielonych – a to już nie przelewki.

A skoro wielkie nagrody są, skatepark nie mający sobie równych w centralnej Europie stoi – to i zawody powinny być na porządnym poziomie. Pojawiła się spora ekipa z Brazylii z Rodilem Juniorem i Sandro Diazem na czele. USA dumnie reprezentowali Dayne Brummet, Kevin Long a.k.a Spanky, Greg Lutzka, Ronnie Creager i cała masa innych znanych prosów. Z Australii przybył zeszłoroczny zwycięzca Ryan Sheckler oraz Renton Millar. No i oczywiście cała masa riderów z Europy (Bastien Salabanzi, Ali Boulala, Alex Carolino, Rodney Clarke) i innych zakątków świata.

Sporo na pewno sporo się działo przez te 3 dni w skateparku Stvanice – ale, że relaksowałem się w nieco innej części Czech (nieco bardziej znanej z dobrego piwa) i dopiero w niedzielę z rana przybyłem (Alex – really, really THX for everything) do skateparku Stvanice, aby podziwiać ostatni dzień zawodów.

Na dzień dobry odbyły się finały i best trik na vercie – i to nie jakichś tam rampach ale na wielkim, ponad 4 metrowym kolosie z którego zjazd wydawał się niemożliwy.

Ale chłopaki nie przejęły się zbytnio wysokością i można było zobaczyć naprawdę wielkie loty ponad cooping w których królował niepodzielnie Rune Glifberg. A jakby tego było mało zaraz po finale odbył się best trik w którym Sandro Diaz czysto i stylowo ujechał cab 900 (!!!) powalając tym większość widzów (i riderów) na kolana,

zaraz potem pokazał jeszcze wieeeelkie 540 judo to madonna oraz czyste rodeo.
Daniem głównym popołudnia były finały streetu w których 15 deskarzy podczas 2 jednominutowych przejazdów pokazało swoje największe wypasy. Ronnie Creager przez duży fanboks bez większego problemu skleił switch hardflipa, tu i ówdzie pokazał parę ładnych slideów i grindów oraz wielkiego flipa z piramidy przez raila. Ryan Sheckler, choć młody jeszcze, pokazał co oznacza dobry skateboarding – zaczął od gapa przez fanboks na lipslide na poręcz, potem niemiłosiernie katował każdą rurkę i murek, z których większość sięgała mu chyba do pasa. Bastien Salabanzi, czyli nasza europejska maszyna do trików, po zeszłorocznych porażkach w zawodach Pucharu Świata wziął się za siebie i w przejeździe zaserwował m. in. 270 flip to fs boardslide, halfcab 360 flip transfer na piramidzie i olbrzymiego bs flipa transfer, przez który większość robiła ollie ze strachem w oczach.

Austen Seaholm pokazał sporo dobrych technicznych trików w stylu nollie noseslide to bs tailslide, bluntslide przez cały 8 metrowy murek. Ale w niedzielę 25 lipca nikt nie mógł się równać z Rodilem Juniorem, którego switch lipslide pod dużą rurę, flip i 360 flip przez fanboks oraz noseblunt na pikniku dał mu bez większych kłopotów pierwszą pozycję (jak to zresztąbywa na wszystkich contestach ostatnio) .

A tak oto wyglądała ostatecznie 10 finalistów:
1. Rodil Junior (Brazylia - Qix International, Fatal Flowers, World STZC)
2. Bastien Salabanzi (Francja - Flip, Fury, Quiksilver, Etnies)
3. Ronnie Creager (USA - Blind skateboards, Tensor trucks)
4. Daniel Vieira (Brazylia -Oakley, Bones, Oakley Shoes, Destructo, Active, Anti Action, Terrator)
5. Avi Luiza (Izrael - Element, Boarder skateshop)
6. Jereme Rogers (USA - Billabong, DVs, Girl, Royal)
7. Austen Seaholm (USA - Oakley, BN/S Deep Boxers, Ninja)
8. Jake Duncombe (Austria -SMP, Fury, accelwheels, electric, world industries)
9. Diego Oliviera (Brazylia - Plasma Footwear, Trauma, Tom Boy)
10. Dayne Brummet (USA - Premium, Bones, Power, Willy's Workshop)

Best trik z kolei był już ewidentnym pokazem światowego skateboardingu – przez niecałą godzinę riderzy pokazywali na co ich stać w poszczególnych strefach parku. Na pikniku Greg Lutzka pokazał czystego i stylowego flipa noseblunt i noolie heelflip noseblunt. Austen Seaholm na rurce na fanboksie popisał się tailslide fs 270 heelflip out , a na małej rurce niepodzielnie rządził Jereme Rogers, który zapomniał o swojej normalnej nodze i na drugą pykał – switch flip switch bs lipslide, switch 270 bs lipslide, switch flip bs tailslide.

No i takim pokazem skończył się MSC 2004 – prosi jak jeden mąż zaczęli sprzedawać swe deski w naprawdę przyzwoitych cenach, a gdy już byli nieco bardziej zasobni w czeskie korony, wykorzystywali je do późnych godzin nocnych (tudzież wczesnych godzin rannych) w pobliskim pubie, do którego nagle ściągnęły chyba wszystkie największe piękności Czech. Piwo lało się strumieniami, a jeśli ktoś chciał się wytańczyć to nieopodal w klubie odbywała się naprawdę przyjemna impreza.

I to je konec Mystic Sk8 Cup....

Demon [demon@redakcja.andegrand.pl]

411VM #64 - recenzja

Część 64, kolejne wydanie i jak dotąd całkiem świeżutkie. Za każdym razem gdy w ręce wpada mi nowy odcinek 411 równoważne jest to z mocna dawką konkretnej adrenaliny. Dokładnie tak samo było tym razem. Czekałem, czekałem ...w końcu jest! I teraz co by się nie działo, nie pozostaje już nic innego jak tylko pstryknąć PLAY! Tym razem w nasze ręce wpada odcinek specjalny: BRAZILIAN ISSUE, czyli dobre wydanie deskorolki w wersji brazylijskiej. Nie mylcie ani nie kojarzcie tego broń boże z niezdartymi telenowelami pochodzącymi właśnie z tamtych rejonów! Nie, nie, to coś znacznie lepszego, zapewniam! Zresztą świadczy o tym zaledwie pierwszy trick: bs 50-50 na handrailu przy 13 schodach. W zasadzie biorąc pod uwagę tego typu filmy to niby nic wielkiego, ale... trick ten wykonuje sam Og De Souza. Dla mniej zorientowanych dodam, że jest to skater, który nie posiada czucia w nogach, dlatego właśnie zawija je pod siebie, jeździ na siedząco, a odpycha się i flipy kręci wyłącznie rękami. Przyznacie chyba sami, że taki grind potrafi wzbudzić ostry zachwyt! Charakterystyczny dla 411 jest oczywiście podział na części. Jako pierwszy wrzucony został, jak w poprzednich odcinkach, Controlled Chaos.

No i na początek pewien brazylijski mniej lub bardziej znany każdemu skater Carlos De Andrade zabija wszystkich przepięknym kickflipem 360, który jest zresztą początkiem bardzo dobrego przejazdu. Swoją działkę ma też m.in. Rodrigo Lima i jak dla mnie, cukierkami są tu np. fs kickflip to noseslide na spocie z dużym doskokiem, nollie heel na crooks i końcowy switch bs lipslide!!! Następnym z kolei jest Hot Wheels i tu jako pierwszy pokazuje się Rodrigo Petersen razem ze stawiającym pierwsze kroki na desce swoim malutkim synkiem. Rodrigo, oprócz tego, że jest Tatą, widać, że nie zaniedbuje swoich deskorolkowych obowiązków. Nollie heel to noseslide, niezbyt niski switch tailslide czy switch fs bigspin wyglądają elegancko. Dalej pokazani są również Cezar Gordo oraz Rodrigo

Petersen (dobre skoki nad ławkami). Przyszła pora na Day in the life. Tu Rodrigo Teixeira prezentuje swoje miasto Sao Paulo, a w tym takie spoty jak: anhangabau valley i morumbi square. Następna reklamowana metropolia to Aracaju, ale tym razem jesteśmy w dziale Profile z Fabrizio Santos'em. Proponuje zobaczyć sobie noseblunta na picnic'u ustawionym na schodach, albo bs lipslide na railu przy podwójnym secie schodków. Jak dla mnie bardzo dobrym przejazdem może pochwalić się także Andre Genovesi. Buła z masłem to np.: nollie heel, switch ollie, czy fajnie zmontowany kickflip pod pięć schodów. Polcam. Żeby nie było samego streetu, w następnym dziale zadbano również o vertowców. Spot Check – bob's house - dobra porcja lotów. Kolejnym świetnym trickiem z serii ulicznych jest kickflip to nose manual, i to nie byle jaki. Patrzcie uważnie na Niltona Neves'a! I zaraz potem następna dawka: kickflip to manual to nose manual i nollie kickflipem wraca do następnego manuala. Niesamowita kombinacja. I dalej jeszcze lepiej: bs lipslide z wejściem na murek manualem. Patrzcie na tego gościa bardzo uważnie! Teraz właśnie mamy okazję przyjrzeć się zawodnikowi z pierwszego tricku, czyli Og De Souza. Szczerze przyznam się, że zanim obejrzałem cokolwiek wcześniej, od razu przewinąłem na ten właśnie kawałek. Popatrzcie tylko jak On wbija się na raile, jak kręci flipa 360 i skacze ollie. Albo jakim sposobem robi bs tailslide. Ogromny szacunek dla tego pana. Niesamowity człowiek. I to w zasadzie byłoby na tyle.

No chyba, że miłośnicy konkretnych upadków znajdą jeszcze coś dla siebie. W takim razie końcówka przeznaczona jest właśnie dla nich. Co do ścieżki dźwiękowej to klimatem bardzo fajnie współgra z brazylijską edycją 411. Usłyszeć możemy m.in: Hieroglyphics, dj Kechup, Ugly Duckling czy Consequencia. Tak więc ogólnie całość dobrze się prezentuje. Aha, na samym końcu znajduje się jeszcze jedna niespodzianka z serii vertu. Jest go zresztą bardzo mało w trakcie całego filmu, dlatego właśnie myślę, że Trick Tip tym razem dotyczy rampy. Ok, ostatecznie musze tylko powiedzieć, że powinniście powiększyć swoje archiwum o tą właśnie pozycję. Życzę miłego oglądania!

Maciek Trojanowski
(mtrojanowski@redakcja.andegrand.pl)

Geoff Rowley - sylwetka

Urodził się: **6 czerwca 1976 (Liverpool - England)**

Zaczął jeździć kiedy miał: **13 lat**

Miejsce zamieszkania: **Huntington Beach (Kalifornia)**

Stance: **Regular**

Sponsorzy: **Active Mailorder, Flip Skateboards, Fury Trucks, Vans Shoes, Volcom Clothes, Ricta Wheels**

Video Parts: **411vm issue 13, 411vm issue 30, Best Of 411vm Skateboarding, Volume 6, Flip "Sorry", Flip "Really Sorry".**

Jeździ z: **Appleyard, Saari, Alex Moul**

Ulubione Państwo: **USA**

P.eS (pes@redakcja.andegrand.pl)

Rollfest - relacja

Cały wyjazd był bardzo „rozmaity" ale o tym później. Zaczęło się od szybkiej zbiórki od razu po mojej pracy i od razu w drogę.... Pojechaliśmy w składzie: Gizmo (szef driver), Szakal, Tomasz, Intruz – roleczki, oraz Moja Kochana – pasażer

Droga w sumie byłą bardzo miła i przyjemna dzięki czemu szybko i sprawnie dotarliśmy do Gdańska, około godz. 23.00. Mieliśmy drobne problemy ze znalezieniem akademików w których mieliśmy „zarezerwowane" pokoje przez organizatora. Sama organizacja była jednak do bani, więc ostatecznie sami sobie wszystko załatwiliśmy). Zmęczeni po jeździe i pracy udaliśmy się w krainę snów aby w sobotę w dniu zawodów mieć siły na cały dzień (poza tym wypadał on w moje urodziny) zawodów. Zbiórka wszystkich katujących była zaplanowana na godzinę 16 przy dworcu w Gdańsku na żółtych poręczach, co miało rozpocząć pierwszy dzień zawodów.

Oczywiście zawody zostały poprowadzone systemem (wszyscy jeździmy), czyli wszystkie osoby jeżdżą na miejscówkach, sędziowie oceniali najlepsze tricki i zaliczenie wszystkich miejscówek. Poziom rolkowców był zadowalający. Chłopaki trochę ospale, ale rzucali mięskiem... (nic dziwnego non-stop impreza na 11 piętrze).

Rollfest w tym roku był bardzo europejski przez co poziom automatycznie wzrastał w miarę rozkręcania się chłopaków.

RASTAFARI
JAMAICA
CARIBBEAN SEA

Gdańsk odwiedzili Niemcy oraz Holendrzy, więc atmosfera była całkiem niezła, a triczki jak najbardziej konkretne. Wspomnieć wypadałoby chociażby o fullcabach, które są bardzo efektowne oraz o niezliczonych truespinach i przejściach. Na szczególną uwagę zasługują jednak triczki z finałów m.in. disaster na kanta Holendra i obroty Karakana na szkole... nie ujmując nic nikomu. Pierwszy dzień eliminacji zakończył się w sumie za szybko gdyż paru dresów pogubiło komórki (szare) i wiadomo co się działo...
Cała ekipa powróciła więc do akademików gdzie na dobre rozkręciły się moje urodzinki, ale to inna historia...

2-gi dzień zawodów w którym to odbyły się finały na szkole, rozpoczął się około 11. Wtedy to jeździli już tylko ci którzy najlepiej zaprezentowali się dzień wcześniej, więc zaczęło się bardzo ostro. Tutaj nie było mowy już o próbach tylko o katowaniu poręczy jak najlepiej. Nie będę tu wypisywać co wyprawiali finaliści, gdyż to by zajęło zbyt dużo czasu, ale wystarczy popatrzeć na foto i filmiki. Najważniejsze jest jednak to, że poziom w Polsce jest mega przesadzony i Polska jest w czołówce świata, jakby nie patrzeć.

Finały zakończyły się imprezą w klubie gdzie odbyła się premiera filmu Street Fighters 4 i rozdanie nagród...

Wyniki Rollfestu:
1.Yoghurt
2.Karakan

autor: Gizmo

SEKTA
CORPORATION

Marek Doniec - wywiad

Marka poznałem podczas zeszłorocznego Pop Basket Tour, kiedy to wchodził on w skład teamu skate. Jego jazda to czysty hardcore, robi tricki, o których niektórzy baliby się nawet pomyśleć. Podczas skoków potrafi obrócić się prawie w każdej możliwej płaszczyźnie. Dobrze reprezentuje nasz kraj za granicą, biorąc udział w zawodach międzynarodowych pokazuje jak wysoki poziom jazdy jest w Polsce. Jako jeden z nielicznych łączy tricki vertowe ze streetowymi. Wykonuje salta przez głowę i plecy w scenerii miejskiej. Gdy zobaczysz Marka w akcji, twój ekstremalny światopogląd może szybko ulec zmianie. Skromny, prawie zawsze uśmiechnięty, zero gwiazdorstwa, po prostu czysty hardcore i styl...
Zapraszamy do wywiadu z Markiem Dońcem!

Red.: Na początek może krótko powiedz kim jesteś i co robisz?
Marek Doniec, reprezentant Katowic. 23 lata w tym około 8 lat na wrotkach. Oprócz tego śmigam wyczynowo na nartach i studiuje na Uniwersytecie Ślunskim.

Red.: Pamiętasz swoje początki na wrotkach?
Słabo, tak dawno to było, hehe. Zacząłem jeździć, bo jeździł na nich mój ziom Igor. Pierwsze rolki dostałem od mamy – Bauery fx3. Miałem 14 lat i dużo chęci do działania w tym sporcie. Od początku dawałem największe gapy hehe. Moją pierwszą miejscówką, na której trenowałem poważniejsze tricki były schody pod akademikiem. Pięć stopni, poręcz, murek – idealne do nauki. Po jakiś trzech tygodniach opanowałem 360-tki, a nawet 540-tki. Graby z obrotami, nawet jakieś pierwsze fakie. Jeździłem dużo z Igorem, zresztą do dzisiaj jeżdżę z nim bardzo często.

Red.: A z kim jeszcze dzisiaj można Cię spotkać i gdzie?
Przede wszystkim SPK Crew, jeździmy po całym terenie Katowic.

Red.: SPK Crew, czyli kto konkretnie ?
Ziomy: Marcin, Krzyś, Igor i Kostek. Razem imprezujemy i jeździmy. Z Kostkiem jeżdżę też w zimie na nartach. Staramy się przenieść nasze umiejętności na śnieżne stoki.

Red.: Właśnie wiem, że ostatnio przerzuciłeś się ze snowbladów na narty freestylowe, od razu zwerbował Cię narciarski team Salomona... Tak właśnie, dostałem od nich idealne do Freestyle narty i możliwości wyjazdów na lodowce itp.

Red.: Jak wypadają narty w zestawieniu z rolkami?
Oba te sporty są przepiękne. Nie ma faworyta. Do rolek mam większy sentyment, a na nartach zaliczam dużo większe loty. Różnic jest wiele, ale oba te sporty kocham tak samo.

Red.: Czyli można powiedzieć, że reprezentujesz dwa „znienawidzone" przez wszelkiego rodzaju deskarzy sporty. Jak myślisz co jest powodem tych sporów?
Głupota, po obu stronach. Zawsze spotykam na miejscówkach ludzi na deskach i nie ma jakiejkolwiek wrogości między nami. W zimie bardzo często jeżdżę z czołowymi snowboardzistami i też nie ma między nami braku tolerancji czy wrogości. W ogóle nie kumam tych sporów, kto je nakręca i po co.

Red.: Czołowych snowboardzistów znamy, ale narciarzy freestyleowych mniej, może wymienisz parę osób z którymi podbijasz zwykle stoki?
Na razie mało u nas fristajlowych narciarzy, ale to się zmieni. Jeżdżę zazwyczaj z Kostkiem, Maverickiem, Kaliną i Staszkiem. Poziom jest ok, będzie się podnosił, bo coraz więcej jest imprez typu freeski. Znajdą się mam nadzieję sponsorzy itd. Ten sport ma wielką przyszłość w naszym kraju, mamy duży potencjał.

Red.: Jakie jest Twoje podejście do sportów desko-podobnych ?
Big respekt dla deski! Szczególnie dla surfingu i skateboardu bo od tego się wszystko zaczęło. Wiele osób uważa, że rolki są łatwe w porównaniu z deską,

ale proponuje tym osobom video Eleven Thiryone B Unique. Zdziwi się niejeden, gwarantuje. Kiedyś na pewno było trudniej jeździć na desce, ale teraz już nie. Na początku rolki są łatwiejsze, ale potem już zaczyna się niezły hardcore.

Red.: Sam jesteś znany z hardcoreowej jazdy. Nigdy się nie boisz? Jakie ochraniacze nosisz na sobie podczas jazdy?
Nie lubię ochraniaczy. Zwykle mam tylko ściągacz na kolano. Ze strachem to jest tak, że raczej nigdy się nie boję. Chyba, że zapodaje jakiś nowy trick, albo koszę jakiś duży gap.

Red.: Jakieś kontuzje z powodu Twojego ryzykownego stylu?
Kontuzje są i będą częścią każdego x sportu, więc trzeba się do nich przyzwyczaić. Sam miałem wiele kontuzji - połamana konkretnie kość piszczelowa, zerwane wszystkie ścięgna i więzadła w kostce, połamane wszystkie palce w prawej ręce, wybity ząb itd. Ale co tam ,najważniejsza jest przyjemność z jeżdżenia. Ostatnio na rolkach zabił się niezły ziom, którego znałem, mistrz Anglii, jeden z najlepszych rolkarzy w europie, był w Polsce na redbull local Hero. Masakra. Super pozytywny gość, chodząca zajawka.

Red.: Jaki jest Twój największy sukces do tej pory?
Ostatnio walnąłem cs900 z mega schodów (Cs oznacza obrót poziomy wokół własnej osi przyp.red.). Coś koło 20 stopni, bardzo długie i bardzo strome. Nie były to największe schody z jakich skakałem, ale sam fakt cs 900 w streecie jest fajny.

Red.: Jak rozpędzasz się do takich tricków?
Kiedyś skakałem we Frankfurcie triple set do którego się rozpędzałem autem do chyba coś koło 50-60 km więc nawet spox, zwykle do takich prędkości się rozpędzam. Łapię się fury i mnie ciągną. Kiedyś dawno jakiś debil rozpędził mnie do 80 samochodem, hehe, a może i szybciej, nie pamiętam.

Red.: A jakbyś miał porównać rolki kiedyś i dziś?
Kiedyś był inny klimat, rolki teraz zeszły do podziemia co wcale nie jest takie złe. Jest dużo zawodów streetowych, na których jest dużo fajniejszy i luźniejszy klimat. Powstały niezależne inicjatywy jak SWS i rolki w Polsce ogólnie dają dobrze radę!

Red.: To może na koniec powiedz czy interesuje cię jakaś inna zajawka poza sportami extreme?
Moją największą zajawką jest Ania i inne się nie liczą!

Red.: To walnij pozdrowienia i już...
Całusy dla Ani, pozdro dla Pietii, Roberta i Czubiego czyli Hiro team, dla SpkCrew, dla Ski2die oraz dla Kamelczuka, Ossyy i Papy ajt...SWS, bitchCrew i 85 realita....No i mamy, taty i rodziny hehe.

Bill Peter Gatys (bpg@redakcja.andegrand.pl)

Snowboardowy przegląd - czyli co nas czeka w nadchodzącym sezonie...

Upalna pogoda nie sprzyja za bardzo klimatom snowboardowym, jednak mamy już wrzesień i warto już teraz dowiedzieć się o paru bardzo ważnych wydarzeniach, które czekają nas w nadchodzącym sezonie.

Może zacznijmy od tego co już za nami, czyli summer campy. Największą popularnością w tym roku wśród polskiej sceny snowboardowej cieszył się organizowany w Soelden - Gap Summer Camp. W połowie lipca zjechało się tam najwięcej miłośników śniegu z naszej ojczyzny. Pojawił się między innymi Konrad Ossowski, Olek Lange, Rafał Wielgus, a także świerzy nabytek narciarskiego teamu Salomona - Marek Doniec.

Wszystkich tych, którzy nie załapali się na Gapa w tym roku i którzy nie planują wyjazdów na lodowiec z powodów czysto finanowych zapraszamy do Bytomia! O tym, że jeździć na igielicie można tam przez cały rok wie każdy snowboardzista nie od dziś. Jednak już 18-tego września otwarty tam zostanie Całoroczny Snowpark! Z okazji otwarcia odbędą się tam oczywiście zawody Rails Jam. Nie będą to może tak wielkie zawody jakie widzieliśmy w zeszłym sezonie na warszawiance (Red Bull Rails), jednak zapowiedziane są starty wielu znanych jibberów. W skład snow parku będą wchodzić przede wszystkim rurki i slideboxy, nic nie wiadomo o tym czy w bytomskim snowparku powstanie stały kicker, jaki mogliśmy oglądać chociażby podczas Snow Love.

Następnego dnia, po całej aferze w Bytomiu (19-tego września), ponownie nasz kraj odwiedzi międzynarodowy team największej firmy produkującej śnieżne deski - Burton Snowoboards. World Tour organizowany przez wyżej wymienioną firmę obejmuje swoim zasięgiem USA, Europę i Japonię. W zeszłym roku, wielu fanów białego szaleństwa było zawiedzionych faktem, że czołówka sceny snowboardowej odwiedziła odległą od gór Warszawę.

dlatego tym razem organizatorzy postanowili przenieść spotkanie do Bielska-Białej. Team, oprócz rozdawania autografów, będzie starał się wypromować najnowszą produkcję filmową - The Process 3. Oprócz dwóch znanych już z zeszłorocznych odwiedzin prosów - JP Solberga i Romain De Marchi, w polskie progi zawitają takie sławy jak David Carrier-Porcheron (bardziej znany jako DCP) i Gigi Ruf. Polski team 13-tki będzie reprezentował jak zawsze Marek Sąsiadek. Tak więc w niedzielę o 16:30 team będziecie mogli złapać w sklepie Lulagoga - przegląd nowej kolekcji oraz aurtografy. Natomiast o 20:00 wielka impreza z udziałem prosiaków na której zagrają między innymi TEDE, DJ Playa i DJ MK FEVER w klubie Apollo.

A pro po Klubu Apollo... 28 sierpnia odbyła się impreza w stylu lat 70-tych Grandmarket Seventies. Impreza uznana już przez wielu ludzi jako legendarna. Organizuje ją co roku ekipa najlepszych snowboardzistów z Bielska-Białej. Wiele osób ze światka snowboardu, tą właśnie imprezę traktuje jako pożegnanie lata i rozpoczęcie przygotowań do sezonu zimowego. Impreza jak zwykle udana, parada centrum miasta jak zwykle zapowiedziana na 18 odbyła się o 20:30, DJ Herman jak zwykle wyrywał ludzi z rytmu wyłączając nagle muzykę, snowboardziści z całej Polski jak zwykle pili ile się dało rozgrzewając kości przed zimowymi mrozami. Jakie imprezy czekają nas w zimie? Cóż, w zeszłym sezonie prawie co weekend odbywały się jakieś zawody. Sponsorzy i organizatorzy nas rozpieścili.

Mamy nadzieję, że i ta zima okaże się owocna w snow eventy. Do corocznych pewniaków można zaliczyć oczywiście organizowane przez PZS Mistrzostwa Polski. Poza tym ekipa niezależnych snowboardzistów spod znaku Transition Seven zorganizuje zawody w Sokołowisku

Jednak największą imprezą snowboardową w naszym kraju będzie niewątpliwie druga edycja zawodów z serii Big Air, organizowana w Zakopanym na dużej krokwi. Od jakiegoś czasu chodziły pogłoski o tym, że zawody w Zakopcu wejdą do rodziny zawodów TTR (Ticket To Ride), czyli inaczej mówiąc zwycięzcy zawodów w Polsce staną przed możliwością wzięcia udziału w zawodach Arctic Challenge. Informację tą próbowałem osobiście potwierdzić u szefa TTR - Drew Stevensona, jednak Drew nie dał mi jednoznacznej odpowiedzi. Podobno w ich planach rozważają Polskę, decyzja w tej sprawie miała zapaść pierwszego września, jednak do tej pory nie ma oficjalnego komunikatu w tej sprawie. Oczywiście zwycięzca na naszych zawodach nie byłby równoważny ze zwycięzcą tak prestiżowych zawodów jak chociażby Air&Style (który też należy do TTR). To, że zwiększono ilość członków rodziny TTR, nie oznacza, że wszyscy są równouprawnieni. Zawodnicy z mniejszych imprez zawsze będą musieli ustępować miejsca tym lepszym. Nie zmienia to faktu, że wielu zagranicznych gości będzie próbowało szczęścia podczas zawodów w Zakopanym. Niewątpliwie wpłynie to na jakość widowiska.

Na koniec warto przypomnieć wszystkim snowboardowym świrom, że już w grudniu (dokładnie 10-tego i 11-tego) odbędą się największe zawody z serii straight jump - Air&Style 2004. Nasza ekipa była w Seefeld dla was w zeszłym roku, a i w tym roku zapowiada się krucjata naszych szalonych reporterów w to święte miejsce.

Tak więc zima zapowiada się wyjątkowo ciekawie. Będziemy was na bieżąco informować o imprezach snowboardowych w kraju i za granicą. Szukajcie relacji i wywiadów snowboardowych w każdym numerze a-zina.

Bill Peter Gatys (bpg@redakcja.andegrand.pl)

FINGERMIEJSCÓWKA #6 - quaterpipe

Po konkretnej dawce typowo streetowych miejscówek, z bardzo miłą chęcią prezentujemy Wam coś zupełnie nowego. W tym numerze dowiecie się jak zmontować sobie następny nieodłączny element fingerparków – quaterpipe. W zasadzie, jak już pewnie widzicie, nie jest to tylko quater. Byłoby to zbyt proste, więc do konstrukcji tej dołączony został stromy bank oraz wyższa półka z kątownikiem. Przyznajcie sami, że wygląda smacznie! Do dzieła!!!

Potrzebne będą:
- jak zwykle pudełka kartonowe
- niepotrzebne gazety bądź tego typu papiery
- cieńszy karton do obklejenia konstrukcji
- taśma klejąca (najlepiej szeroka)
- taśma dwustronnie klejąca
- kolorowa taśma klejąca (np. czarna izolacyjna)
- metalowy kątownik oraz rurka
- piłka do metalu i pilnik
- no i oczywiście: ołówek, linijka i nożyczki

Pkt 1. Wymiary

Już powinniście wiedzieć, że wymiary te są jedynie propozycją, więc możecie je swobodnie modyfikować. W zależności oczywiście od własnych potrzeb.

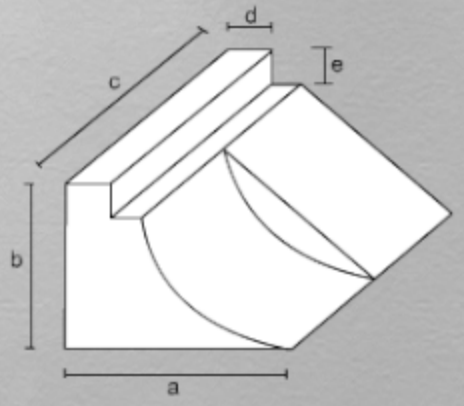

a – 29 cm
b – 26 cm
c – 36 cm
d – 7 cm
e – 6 cm

Pkt 5. Quater

Tutaj, podobnie jak podczas konstruowania banku, z tych grubszych i twardszych sztuk kartonu wyciąć należy:

- trzy ścianki boczne o wymiarach: w liniach prostych 20 x 18cm oraz krzywej 27,5 cm (element pokazany na rysunku)
- prostokąt 18 x 20 cm
- drugi prostokąt 18 x 18 cm
- i trzeci prostokąt 27,5 x 18 cm będący górną powierzchnią zjazdu

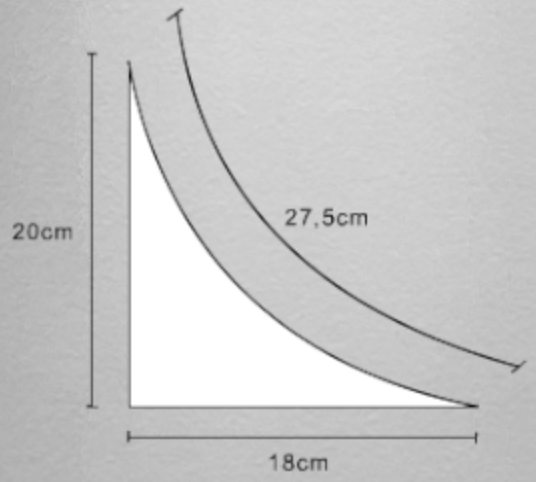

Łączenie polega na dokładnie tym samym sposobie co w przypadku banku. Pamiętajcie o sprawdzeniu, przed doklejeniem góry, czy zjazd ten będzie dokładnie pasował do każdej z trzech ścianek pionowych. No i oczywiście do środka gazety.

Pkt 6. Łączenie

W tym momencie, mając zmontowane poszczególne cztery elementy, doklejamy je do wzajemnie za pomocą taśmy dwustronnie klejącej. Prezentuje to rysunek.

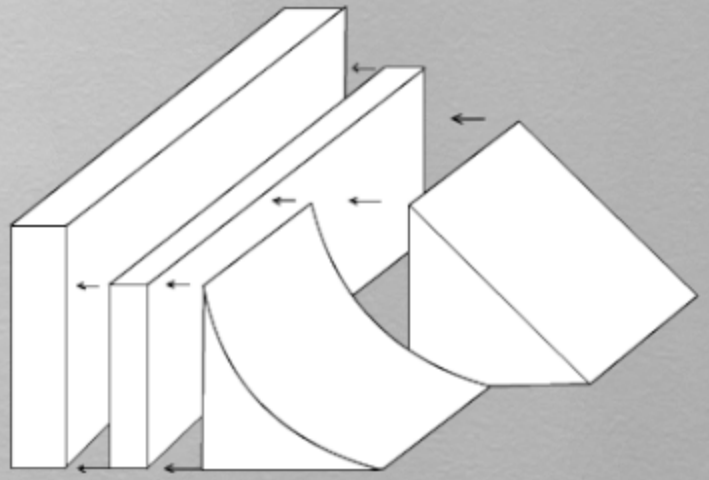

Pkt 7. Krawędzie

Teraz, z przygotowanego kątownika wycinamy kawałek o długości 36cm. Następnie, krawędź największego pudła (ściany tylniej) obklejamy taśmą dwustronnie klejącą i przykładamy wycięty aluminiowy kątownik. Mamy załatwioną jedną grindowaną krawędź. Kolejną jest oczywiście szczyt quatera, czyli cooping. Odpowiednio docinając, przygotowujemy 18cm długości aluminiową rurkę. Najlepiej żeby była ona jak najmniejszej średnicy, do 1cm. W tym momencie z kartonów, zależnie od tego jakiej są grubości wyciąć należy kilka pasków o długości 36cm i wzajemnie je połączyć. Połączone, mają teraz mniej więcej dorównać wysokości rurki, czyli ok. 1cm. Doklejamy je na niższą półkę i pozostałe miejsce obklejamy taśmą dwustronnie klejącą. Na końcu ostrożnie i równo dokładamy rurkę. Zmontowany fragment z coopingiem pokazany został na rysunku.

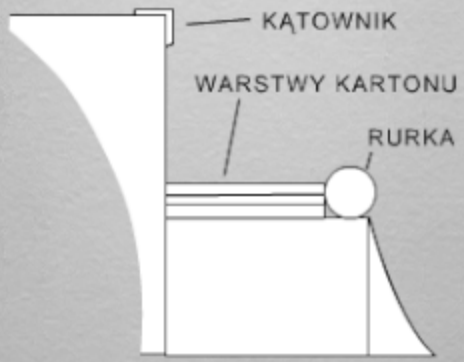

Pkt 8. Wykończenie

Na koniec, całą połączoną wcześniej konstrukcję obklejamy cieńszym kartonem. Wszystkie krawędzie ścian i tego typu połączenia chowamy, pokrywając te miejsca kolorową taśmą, np. jak zwykle czarną izolacyjną. Ostatecznie dla poprawy wyglądu przyklejamy fajne naklejki.

I to tyle. Przyznam szczerze, że budowa nie zajęła mi wcale zbyt dużo czasu, więc myślę, że u Was będzie podobnie. A teraz bierzcie fingery pod palce i testujcie nową miejscówkę! Życzę hardcore'owych flipów!

Maciek Trojanowski (mtrojanowski@redakcja.andegrand.pl)

Abradab "Czerwony Album"

Tym razem na początek recenzji proponuję małą sondę. Wszyscy zgromadzeni przed monitorami proszeni są o wzięcie udziału w głosowaniu. Niech podniosą ręce ci, którym nazwa Abradab jest obca. Ok, dziękujemy za oddane głosy. A teraz ci, którzy unieśli łapki w górę, niech czym prędzej udadzą się na rapowe korepetycje.
Z ciężkim sercem przeżywam to, że dziś przeciętny nastolatek nie zna czarnych korzeni hip-hopu zza oceanu. Więc w takim razie wypadałoby znać chociaż prekursorów rapu w kraju, bo ten z powodzeniem rozwija się u nas już od ponad dekady. Na początku był chaos, a później pojawiła się Molesta, Wzgórze Yapa 3, shit Scyzoryka i Kaliber 44, o którym mowa. Bracia Joka i Abradab, a także śp. Magik, zaś na gramofonach dj Feel-x stworzyli skład, który sprawił, że bity, skrecze i rapowe nawijki stały się w Polsce faktem. Flow oraz teksty oparte na wykręconej zabawie słowem od początku były charakterystyczne i do dzisiaj nikt nie próbował nawet naśladować ziomali z Katowic. Kaliber działał prężnie i owocnie mniej więcej do 2000 roku. Wtedy wydali swój ostatni studyjny album, a pod koniec roku śmiercią tragiczną zginął Magik. Wszystko się posypało. Potem Joka wyemigrował do Stanów i w ten sposób Kaliber ucichł na długi czas. W 2002 roku pojawił się rewelacyjny singiel Daba "Miasto jest nasze". Zdawało się, że album wyjdzie lada chwila i zachwieje polską sceną na nowo. Tymczasem Dab oddał się życiu prywatnemu, założył rodzinę, nieco zwolnił, by dopiero w roku 2004 wydać długo oczekiwany "Czerwony album". Od niedawna można go nabyć w sklepach, z czego z radością skorzystałam.

Na singlu "Miasto jest nasze" Dab nawijał, że wpływa na hip-hop, jak Titanic na lodowiec. I bardzo dobrze wie, co mówi. "Czerwony album" już od pierwszych dźwięków nie pozostawia wątpliwości, że członek Kalibra ma ogromny wpływ na kształt polskiej sceny hh. Jest bardzo charakterystycznym mc, to osobowość, której warto poświęcić uwagę. Płyta jest krótka, zaledwie 45 minut rozłożonych na 13 utworów, ale to i tak dawka naprawdę dobrej muzyki. Krążek utrzymany jest w nieco reggae' owym brzmieniu,

być może za sprawą bliskiej współpracy Daba z Gutkiem, który reprezentuje właśnie nurt z Jamajki. Generalnie muzyka bardzo dynamiczna, słyszymy np. gitarkę, jest też sporo skreczy. Bardzo rzuca się w ucho duży dystans Daba do rzeczywistości, polskiej sceny, co przejawia się zabawnymi tekstami, które odbierać trzeba z przymrużeniem oka. Zresztą wystarczy przejrzeć listę gości. Na płycie słyszymy m.in. Tede, WSZ czy CNE, których stylowi i tematyce kawałków daleko do ulicznego, twardego rapu. Jeżeli Dab cokolwiek krytykuje, to w sposób przewrotny i niedosłowny, tu polecam kawałek "Piosenka o G." W pierwszej chwili niezrozumiały, jednak bardzo dosłowny. Smaczki z płyty to na pewno "Rapowe ziarno 2", klip już śmiga w telewizji, nieco baunsujące "Lubiędobre" ze świetnym występem Gutka, czy "Chobcy" na bicie Jajonasza. Jeżeli macie kilka złotych w kieszeni i zastanawiacie się, którą z nowości wydawniczych wybrać, polecam "Czerwony album". Dab to sprawdzona marka, a o reklamacjach nikt do tej pory nie słyszał. Mam jednak nadzieję, że ta płyta to jedynie rozgrzewka, a prawdziwe uderzenie nastąpi w pełnym składzie Kalibra. Ale póki co, polecam płytę, z której na pewno będziecie zadowoleni.

Kidada (kidada@redakcja.andegrand.pl)

Tworzywo Sztuczne "Wielki ciężki słoń"

Zawsze myślałam, że recenzowanie płyt to kwestia prosta i przyjemna, zwłaszcza jeśli skupi się na jednym gatunku muzyki i jest się przekonanym, że wszystko (no, prawie wszystko) się o nim wie. Do czasu, aż trafiłam na płyty Fisza, później także w duecie z bratem Emade. Najpierw "Tworzywo sztuczne", teraz "Wielki ciężki słoń". Już sam tytuł brzmi niebanalnie. Zaraz po pierwszym przesłuchaniu mogę stwierdzić, że wstrząsem dla mas to ta płyta na pewno nie będzie.

O ile na początku swej muzycznej działalności Fisz tworzył, nazwijmy to, alternatywny hip-hop, tak teraz muzyka powstała we współpracy z Emade to raczej spora dawka elektroniki z domieszką różnych pokrewnych gatunków oraz wspomnianego już hip-hopu. Już sam Bartek Waglewski nagrywał dla specyficznej grupy odbiorców, natomiast gdy połączył siły z bratem, grupa słuchaczy została staranniej wyselekcjonowana.

Na początek szybki rzut oka na tracklistę. "Moje piórko", "Tysiąc pięćset sto gwiazd", "Deszcz w butach". W zupełności wystarczy, by stwierdzić, że w żadne ramy, ani standardy hh nie da się tej płyty zamknąć. Do tego okładka płyty zdobiona grafiką wykonaną przez Fisza i już wiemy, że albumu zaszufladkować się nie da. A gdy płytę włoży się do odtwarzacza...

Każdy kawałek jest zupełnie inny. Dla osób nieprzyzwyczajonych muzyka może być niezrozumiała i nieco męcząca dla ucha. Mnóstwo elektroniki, płynący na bitach Fisz, deklamuje momentami poetyckie wręcz teksty. Teksty, których inspiracji i wymowy możemy się jedynie domyślać. Każda z tych dźwiękowych perełek ma nadany odróżniający ją od innych charakter. I tak na przykład "Awaryjne światła" oparte są na tradycyjnych brzmieniach reggae, "Urojenia" to bit analogiczny do bicia serca, a kawałek prawdopodobnie poświęcony stanom upojenia narkotykowego. Piszę prawdopodobnie, gdyż nigdy nie byłam dobra w interpretacji poezji. Niechęć do narkotyków i pogarda dla ludzi je zażywających jest jednak na płycie bardzo łatwa od odczytania. Płyta generalnie nasycona jest dużą dawką ironii i złośliwości, którą da się wyłowić spośród wielu metafor. Jeśli jednak nie chcecie skupiać się na niełatwych tekstach, uwagę proponuję skupić na muzyce. Tu popis dał głównie wszechstronnie utalentowany Emade udzielając się chociażby na perkusji czy klawiszach, ale także m.in. Dominik Trębski na trąbce.

Fisz ma tyle samo fanów, co wrogów. Ciężko powiedzieć, kogo przysporzy mu płyta "Wielki ciężki słoń". Pewne jest, że Tworzywo Sztuczne ma coraz mniej wspólnego z hip-hopem. Ewoluuje raczej w kierunku nowego niszowego gatunku, jakim na samym początku swojego istnienia również był hh, o czym niewielu dziś pamięta. Płyta wnosząca sporo świeżości do polskiej muzyki, ale mówię wprost, że jest to album tylko dla znawców i fanów Tworzywa Sztucznego. Dla reszty - zakupem na własną odpowiedzialność.

Kidada (kidada@redakcja.andegrand.pl)

PCP "Północ-Centrum-Południe"

Na koniec recenzja płyty, która światło dzienne ujrzała już jakiś czas temu, bo 28 kwietnia. W całym tym natłoku nowości wydawniczych uszła gdzieś mojej uwadze, ale właśnie nadrabiam straty. Mowa tu o wyjątkowym projekcie Północ-Centrum-Południe. Dlaczego wyjątkowym? Już śpieszę z wyjaśnieniami.

PCP to projekt aż dziewięciu mc's z trzech części Polski. Mimo, że dzielą ich grube kilometry, to specyficzne podejście do hip-hopu, inne zajawki z nim związane (graffiti, deskorolka) połączyły 11 ciekawych osobowości, by w końcu zgromadzić ich w jednym studiu. I tak przy mikrofonie spotkali się członkowie Deluks (Gdańsk), JWP (Warszawa) i Intoksynatora (Kraków), czyli Ryba, Kear, Tobi, Bastek, Mercedresu, Eros, Doni, Foster i Kosi. Do tego szalonego składu dochodzi dwóch dj'ów, czyli Krime (Kraków) i Cent (Gdańsk). Płyta wydana została w niezależnej wytwórni Vabank założonej przez Rybę, a umiejscowiona jest ona na terenie legendarnej w polskiej historii Stoczni Gdańskiej. A jaka jest sama płyta? Jedno jest pewne - godna polecenia.

Krążek to przede wszystkim afirmacja cannabisu, dobrych melanży i panienek, ale także rzeczywistość ujęta w mocnych słowach. W chwili, gdy czytacie tę recenzję w tv są już 3 teledyski promujące krążek. Jest to "Grooby melanż", "Sztuka adaptacji" i "Obywatel mc".

Chłopaki skarżyli się, że w przypadku dwóch pierwszych klipów ich rotacja była niska, gdyż teledysk nie jest cukierkowy, lekki i łatwy. Ale i tak dwa pierwsze klipy narobiły zamieszania.

Natomiast jeśli chodzi o "Obywatela mc", sprawa wygląda nieco inaczej. Jest to rewelacyjna solówka Keara, streszczone i skondensowane "uroki" PRL-u, które niewielu z nas dziś pamięta z racji wieku. Oprócz opisywania strajków, czeskich filmów i ruskich bajek Kear nawiązuje do teraźniejszości, irocznie i trafnie krytykuje rzeczywistość, polityków i społeczeństwo. Płyta zasługuje na uwagę choćby ze względu na swój undergrandowy styl, twarde bity, dużą ilość skreczy i dobitne teksty. Za stronę muzyczną odpowiedzialni są tu Kuba O.

Waco, Bastek, Kaszal i Dominik. Spośród 17 utworów każdy zasługuje na uwagę. Ja polecam przede wszystkim kawałek "Podejrzani", kozacki baunsujący bit, wokal panny, której godność gdzieś mi umknęła i teksty przepełnione nienawiścią do policji, z którą chłopaki nigdy się nie kryli. Zwróćcie uwagę na raggową kwestię Dresa. Poza tym klasyka melanżu to "Uciułany giecik", przeróbka amerykańskiego szlagieru dobrze wypadająca w polskiej wersji. Kolejny smaczek to "Kłopoty (Skąd cały ten ambaras?)". Znowuż wybijająca się demagogia na kozackim bicie.

Naprawdę duże brawa dla chłopaków, że zdołali zebrać się, dogadać i nagrać zajebistą płytę. Album PCP to pozycja dla ludzi spragnionych twardego hip-hopu, bez owijania w bawełnę i grania pod publikę. Takie krążki podtrzymują mnie na duchu, że hip-hop w naszym kraju nie zszedł jeszcze całkiem na psy i są jeszcze ludzie, którzy znają jego pierwotną formę i założenia. Z czystym sumieniem polecam tę płytę, a sama czekam na koncerty na 9 mikrofonów.

Kidada (kidada@redakcja.andegrand.pl)

Zapomniany mentor groove z Wietrznego Miasta

W powstaniem muzyki elektronicznej w jej "tanecznym" spectrum zawsze są związane poszczególne miasta czy też państwa. Z rozwojem tzw. "Detroit techno" nieodłącznie są utożsamiani: Juan Atkins, Kevin Saunderson i Derrick May; za protoplastów muzyki "drum'n'bass" są uznawani Brytyjczycy: Grooverider, Goldie, Fabio, DJ SS oraz Doc Scott. Natomiast za charakterystycznymi dźwiękami z Chicago stoją: Larry Heard, Marshall Jefferson, Frankie Knuckles, Jesse Saunders, Steve "Silk" Hurley. Jest jeszcze jedna osoba, która głównie wpływała, wpływa i będzie wpływała w przyszłości na tożsamość muzyki nazywanej "Chicago house", a o której wszelkie książki, publikacje i artykuły, dotyczące "dziecka" ery disco, zapomniały. Jest nią postać Johnny Fiasco – zwanego "producentem producentów".

Kiedyś Eddie Amador śpiewał, że: nikt nie zrozumie muzyki house; to jest nadludzka rzecz, część ciała, część duszy. Ten house'owy producent miał rację, ale nie do końca. Jest jedna osoba na niebieskim globie, która rozumie istotę muzycznej fuzji: funku, disco, fascynacji syntezatorami Mooga i Melletrona oraz rytmu 4/4 stworzonemu dzięki niezapomnianym automatom perkusyjnym z serii TR firmy Roland. Tą osobą jest właśnie Johhny Fiasco. Paradoksalnie z genezą muzyki house zawsze utożsamia się trzy nazwiska: Jamie Principle i Frankie Knuckles autorzy nagrania "Your Love" oraz Jesse Saunders ze swoim utworem "On And On", bo to ich nagrania, powstały okresie wczesnych lat 80., uznaje się za pierwsze nagrania z półki muzyki house. A przecież to ten kunsztor wina, a zarazem wzorowy mąż i ojciec, stary znajomy Felixa Da Housecat, znany autor przeróbek i podkładów muzycznych utworów dla takich gwiazd jak: Miguel Graca, Gloria Estefan, KD Lang, Colette, Donna Blakely, Paul Johnson, Joe Silva i Justin Timberlake – to właśnie Johhny Fiasco stał w latach 80. na czele tej międzynarodowej społeczności muzycznej, która zapoczątkowała swój manifest w obronie nowych brzmień w rodzącej się nowej erze, erze muzyki house.

Johnny Fiasco naprawdę nazywa się John Lopez. Całe jego życie było związane z jednym miastem, które nazywa się Chicago. Wychowywał się on w hiszpańskiej części tego Wietrznej Metropolii, znana jako "Pilsen".

gdzie John zafascynował się muzyką od najwcześniejszych lat. Środowisko rodzinne zaszczepiło mu bakcyla do zajmowania się i przebywania z tym "panaceum dla duszy i ciała" na co dzień. W szkole średniej John styknął się po raz pierwszy z rock'n'roll'em, zalążkiem muzyki house, brzmieniami alternative dance (New Order, Nitzer Ebb), z muzyką punk rock (GBH, Bad Brains) oraz techniką pracy w studiu dźwiękowym, która była jego dziewiczym polem do popisu dla jego wizji muzyki. Jako licealista angażował się również w zespole rockowym 6 Piece oscylującym między brzmieniami Black Sabbath a Judas Priest. Jednakże był to tylko krótki romans Johna z gitarowymi riffami, bo wolał wtedy eksperymentowanie z automatem perkusyjnym Roland TR 505, z syntezatorem Juno 106 oraz ze swoim, pierwszym komputerem – Atari 512st. Jego gwałtowna zmiana osobowości nastąpiła w 1985 roku. Wtedy to zetknął się z twórczością brzmienia disco i funk poprzez nagrania: The Police, Talking Heads, David Byrne, Stevie Wonder, The Cars, Led Zeppelin, Genesis oraz Herbie Hancock. Równolegle pracy w studiu nagraniowym, Fiasco rozwijał swoje zdolności za konsoletą. W owym czasie, tj. w połowie lat 80., wyrastały w Chicago (jak grzyby po deszczu) pierwsze niezależne imprezy z muzyką house oraz legendarne kluby, jak: Power Plant, Music Box (otwarty w 1983 roku), Playground i Warehouse. Po obsługiwaniu jako dj niezliczonych ilości godzin domowo-prywatno-przyjacielskich imprez, w roku 1987 Fiasco związał się na stałe z "Smart Bar", gdzie grywał do roku 1989. I w taki oto sposób John rozpoczął swoje doświadczenia ze społecznością "house party". Tak oto John wspomina o swoich początkach w tą miejscówką:

- Mój mixtape przekonał Joe Shanohana, by mi – temu młodzieńcowi dano szansę. Grając i występując zarazem wśród rodowitych mieszczańców tego miasta, jak: Mark Stephens, Jeff Pazen, Gil Burn oraz, przez kilka miesięcy, również u boku Mark Farina, doszedłem do takiego momentu, że pozwolono mi grać dwa (czasami również cztery) razy w tygodniu w zastępstwie innych djów. Moim głównym celem wtedy było granie muzyki house jak to jest możliwe. Ta muzyka zapracowała na to, by wyjść z domowych pieleszy oraz hotelowych korytarzy i wejść do klubów. Forma klubów zmieniła się dzięki temu zjawisku znacznie.

stoprocent
Prawdziwe ubrania od 1999

Równolegle do grania w "Smart Bar", Fiasco w roku 1987 zahaczył się również na obsługiwanie sobotnich schadzek do lokalu "Lizard Lounge". Był z nim związany do roku 1990. Kiedy Johny powraca do tego miejsca, tak to opisuje:

- Była to moja pierwsza, oficjalna rezydentura sobotniej nocy. Ten lokal nie przypominał jednak klubu, bo ale w połowie było coś na wzór pubu, gdyż oferowano tam tanie drinki oraz preferowano spokojne muzyczne brzmienia. Właściciel jednak nie miał mi przeciwko "hałaśliwym" nagraniom muzyki house, ale musiałem się ograniczyć do 45 minutowego grania. Od tego czasu puszczałem nagrania hip hop (Epmd, Nwa, Ice Tea), które mieszałem z klasycznymi nagraniami muzyki rock (Gary Glitter, Sweet), czy też twórczość muzyków bardzo znanych wtedy tutaj: The Cure, Depeche Mode, New Order. Inicjatywa stała po mojej stronie. Były to trzy lata dobrej zabawy. (...) W konsekwencji dotychczasowy właściciel tego kultowego miejsca spotkania sprzedał go grupie osób, które cyklicznie puszczały tam muzykę.

Po dwuletniej przygodzie z "Smart Bar" oraz po trzyletnich doświadczeniach z "Lizard Lounge" Johnny w roku 1990 związał się na siedem lat z legendarnym, chicagowskim klubem "Red Dog". Bycie rezydentem tej miejscówki i tym samym znalezienie się w gronie muzycznej rodzinie takich sław jak: Diz, Mark Farina, Derrick Carter, doprowadziło to do tego, że z czasem jego pseudonim było utożsamiane z jednym z najlepszych dji w Stanach Zjednoczonych. I właśnie z tą miejscówką jest związana, rodząca się do życia, producencka strona Lopez'a. Tak John opisuje swoje muzyczne wojaże z Czerwonym Psem:

- Pewnej soboty strasznie złe się czułem po powrocie z Lizard Lounge, a miałem jeszcze gościnnie zagrać w klubie, który mieścił się w Wicker Park – w "Red Dog". Tej samej nocy zostałem wylany z Lizard Lounge. W Red Dog grano przez całą noc połączenie bardzo energetycznego i soulowego funky house. Menadżer tego klubu był moim bardzo dobrym przyjacielem i otworzył mi drzwi dla mnie, dając mi drugą szansę, za co byłem mu za to bardzo wdzięczny. Występowałem tam wspólnie ze Spencerem Kincey (z projektu Gemini) i do końca mojej pracy (czyli przez 7 lat) współpracowałem z Diz. Była to najlepsza muzyczna szkoła, o jakiej mogłem sobie tylko pomarzyć. W 1995 roku podpisałem kontrakt z wytwórnią Cajual Records, dzięki dwójce przyjaciół: Ivanowi i Rob – później razem działaliśmy w tłoczni Guidance Recordings. Popularność tej oficyny wydawniczej przewyższyła oczekiwania szefa – Cajmere'a dosyć szybko. I każdy potencjalny talent z jego wytwórni szybko rozpoczął z tego wypadku zdarzeń swoje światowe tourne. Kto mógłby się tego spodziewać? Na pewno nie ja. Ale to były moje najlepsze lata w moim dotychczasowym życiu.

Poprzez jego sety w "Red Dog", jak i również te przez następstwa, czyli występy Fiasco zagranicą, wyrobił on swoje brzmienie, które (bez żadnej skazy powielania) składało się z pompującej stopy i niesformalizowanego groove. Jednakże tak naprawdę głośno o Johnny'm zrobiło się wraz z nastaniem lat 90.. W tamtych czasach zawiązał (oprócz wymienionego już Red Dog) również z chicagowskim klubem "Shelter", gdzie występował obok innych, przyszłych gwiazd muzyki house, jak: Derrick Carter i Mark Farina. Jego stałe związanie się z tym klubem, wraz z dwoma innymi djami, było czymś na wzór wstępu do ery wytwórni Cajual Records – ery w której brzmienia tej trójki z Chicago pokazane światu zainspirowały innych do działania.

- Od początku stycznia 1990 roku chodziły pogłoski po mieście o powstaniu nowego, wielkiego klubu, którego otwarcie przewidziano na marzec. Zdecydowałem, że stanę na głowie i postaram się znaleźć w tym klubie na stałe, przystosować się do niego i zżyć się z tamtejszą publiką, jak tylko wtedy mogłem. Nie mogłem dłużej czekać na wszelkie uwagi, dotyczącego tego miejsca. Musiałem podołać temu zadaniu sam. I osiągnąłem to! Te trzy lata były najbardziej szybkimi i zwariowanymi w moim życiu. Chicago nigdy nie miało wcześniej większych doświadczeń z klubowym życiem. Wyjątkiem od reguły były środowe noce w Warehouse (najstarszy klub z muzyką house w USA, jak i na świecie – powstał w 1977 roku – przyp. M.N.), podczas których bawiło się 1,5 – 2 tysięcy ludzi. To były ogromne imprezy, które wtedy miały tam miejsce. – konkluduje John swoje doświadczenia z klubem "Shelter".

W 1991 roku Fiasco wydał swoje pierwsze nagranie pt. "Zig Zag" dla legendarnej, chicagowskiej tłoczni – Trax Records. To właśnie spod jej strzech, w tej pierwszej na świecie tłoczni "dziecka" ery disco, wyszły takie ponadczasowe, perełkowe house'owe płyty , jak: "Acid Tracks" autorstwa Phuture, "Move Your Body" Marshall'a Jefferson'a, "Your Love" Frankie Knuckles czy też "Washing Machine" Fingers Inc. Ta płyta Johna dla muzycznej stajni – prekursora brzmienia "chicago house" i "acid house" pomogła jemu – młodemu ówcześnie producentowi w tym, by znaleźć się w czołówce muzyków z Chicago, którzy związani byli z takimi wytwórniami, jak: Moonshine, Radikal Fear, Guidance, Large Records czy renomowaną Cajual Records. Niewiadomo więc jakby potoczyły się losy John'a, gdyby nie dwójka muzycznych zapaleńców: Larry Sherman i Vince Lawrence, który we wczesnych latach 80. stworzyli oficynę

Trax Records. Jednakże to dzięki niej i późniejszych perturbacji, związanych z nią, John wiedział wtedy, w jaki sposób chce pokierować swój los.

- W 1991 roku wydałem wraz z moim przyjacielem pierwsze nagranie "Zig Zag". Było ono bardziej popularne niż inne pozostałe nagrania w tamtym roku, więc każdy zdejmował czapkę z głów w geście podziwu. Byłem w pełni przygotowany do robienia czegokolwiek, dlatego też zabrałem się za życiową pasję – produkowanie muzyki. Rok 1991 również zmienił mnie na zawsze. Do tej pory te nagranie zadziwia mnie na każdym parkiecie. Będzie mi zawsze przypominało to, że klasyczne brzmienia w dalszym ciągu są fajne.

Szczególnie zainteresowanie jego personą ze strony tej ostatniej, chicagowskiej oficyny Curtis'a Alan'a Jones'a (znanego szerzej jako Green Velvet) musi budzić podziw, gdyż znalazł się w gronie elitarnej grupy producentów takich, jak: DJ Sneak, Paul Johnson czy Mark Grant. Cajual Records w latach 90. była miernikiem-wyznacznikiem-drogowskazem światowej sceny muzyki house. Ten zaszczyt otworzył przed Johnny'm drzwi do współpracy z tłoczniami muzycznymi z całego niemal świata. W 1994 roku, będąc na drugim roku studiów, Fiasco wydał płytę "Progretto Fiasco" dla Primal Source Records, która stała się rozwinięciem jego dalszej, producenckiej kariery. W kwietniu 2000 roku Johnny planował wydać swój pierwszy w historii mix "Cluster" dla amerykańskiej wytwórni "Afterhours". Jednakże śmierć szefa tej oficyny – Andy Adams (na krótko po nawiązaniu rozmów na ten temat), spowodowała, że wydanie jego mixtape'a zostało przesunięte na czas nieokreślony. Jego mix nacechowany przez house'ową rytmikę, techniczne brzmienia oraz eklektyczny, pełen energii i życia groove, zapieczętował o zainteresowaniu się jego osobą przez światowe wytwórnie płytowe. Stanowi on również coś więcej aniżeli bycie dj'em i tworzenie nagrań w studiu. Fiasco to ogromna moc sonicznej wspólnoty, która przybrała postać ludzką, by popychać muzyczne granice dalej do przodu – do dalszych wędrówek, do szukania rzeczy niezbadanych przez człowieka tkwiących w przyszłości. Fiasco ma swój wyrobiony i bardzo wymagający słuch, który domaga się zawsze świeżości i innowacyjności w nagraniach, by nie powielać obadanych dźwiękowych schematów i doprowadzać do dalszego rozwoju brzmieniowych doświadczeń w kreowaniu nowych brzmieniowych kształtów. Doskonałym przykładem rozwoju jego stylu jest album wydany w 2002 roku dla kanadyjskiej wytwórni "Bombay". Owa płyta "Cycles" to zbiór jego czternastu najlepszych nagrań, które tworzą ponad godzinną retrospektywną, muzyczną podróż przez dotychczasową karierę Johnny Fiasco. W tym roku uraczył on jak na razie dwoma epkami. I to singlami nie byle jakimi. 30 lipca nakładem Utensil Records z San Francisco ukazał się jego acid house'owy krążek "Solid Ground". To płyta dla tych, którzy mają sentyment do brzmień muzyki house w zaprawie brzmień z kultowej maszynki Rolanda Tb 303. Na 14 września przewidywane jest wydanie drugiego jego singla tym razem w chicagowskiej wytwórni – Jamayka Records. W tej samej wytwórni wydał swoje nagrania Szwed polskiego pochodzenia – Jeff Bennett. Jako Maxx Renn wyda John jej sumptem singiel "Acid Jack", który będzie nawiązywał do klasycznych brzmień "chicago house" w połączeniu z muzyką funk z przełomu lat 70. i 80.

Fiasko bez Fiasco. To do osoby John'a Lopez'a należało, należy i będzie należeć w przyszłości główna rola w definiowaniu brzmienia muzyki house od Vancouver po Tokyo. Bo nie ma innej osoby na Ziemi, która była by bliżej ciałem i duszą z muzyką house.

Marcin Niewęgłowski (tonique@redakcja.andegrand.pl)

Węgierski, połamany towar eksportowy

Środkowa Europa ma powód do chwały i dumy. I to nie byle jaki. To w międzyrzeczu Dunaju i Ciszy, na terenach Korony Świętego Stefana oraz w krainie pradawnych ludów madziarskich, narodziła się wschodząca gwiazda globalnej sceny muzyki drum'n'bass – Gabor Nagymathe znany szerzej jako SKC. W sierpniu tegoż roku ukazała się długo oczekiwana epka, której ten Węgier współautorem, wydana w bodaj najsłynniejszej wytwórni muzyki drum'n'bass – Good Looking. O tej płycie, jak i o tym, że pewna stolica Środkowej Europy staje się "połamanym" zagłębiem nowych talentów na Starym Kontynencie, Gabor chętnie i dokładnie opowiada.

Red.: Twój kontakt z muzyką drum'n'bass jest, jeżeli mogę tak ująć, dosyć krótki. Czy może przypadkiem wcześniej nie byłeś jej biernym konsumentem – klubowiczem? Może byłeś już wcześniej związany z tą muzyką lub też jej słuchałeś?

Kiedy tak naprawdę wciągnąłem się w tajniki muzyki drum'n'bass naprawdę nie miałem zielonego pojęcia o tym, co to jest ta cała muzyka elektroniczna i co się z czym je. Słuchając wcześniej tylko muzyki klasycznej, te połamane rytmy brzmiały dla mnie za bardzo monotonne i oszczędne w swym wykonaniu. Przed zafascynowaniem się muzyką Mozarta, Beethovena, Heidna, a miałem wtedy szesnaście lat, byłem wielkim fanem hip hopu, zespołów Depeche Mode i Prodigy oraz całego tego ruchu rave.

Dlatego też zapewne moje młodzieńcze doświadczenia z muzyką elektroniczną spowodowały odrodzenie się we mnie tego sentymentu podczas jednego z występów Ed Rush'a (czołowa gwiazda muzyki drum'n'bass w Wielkiej Brytanii – przyp. M.N) w 1998 roku. Szczególnie energia bitów oraz wibrujące brzmienia basu, zawarte w tym dwu i półgodzinnym mixie, dopięły wszystko na ostatni guzik. Równolegle do odrodzenia się we mnie zafascynowania muzyką drum'n'bass, przyszła decyzja, by tworzyć właśnie połamane produkcje – dlatego zaopatrzyłem się w komputer klasy PC. Fascynacja tą muzyką nie przyszła do mnie z powodu kupowania płyt czy też chodzeniem wcześniej na imprezy tego typu. Wszystko po prostu stało się podczas jednej imprezy rave, na której właśnie Ed Rush swoim dwu i półgodzinnym setem przekonał mnie, że to jest to, czym powinienem się na poważnie zająć.

Red.: Czy to prawda, że jeden z czołowych dji oraz producentów światowej sceny drum'n'bass, a zarazem Twój przyjaciel – Kemal wciągnął Ciebie na dobre w sekrety rzemiosła połamanych rytmów?

On był pierwszym z tych "wielkich" dji, który zajmował się szlifowaniem moich nagrań, co w owym czasie dla mnie jako fana twórczości duetu Konflict (jednego z projektów Kemala wraz z Rob Rodgers – przyp. M.N) było czymś oczywiście wielce inspirującym do dalszego działania.

Było to w roku 2000. To on mnie poznał z DJ Trace (szef londyńskiej wytwórni drum'n'bass DSCI4 – przyp. M.N) w późniejszym okresie, dlatego też mogę poszczycić się długim i szerokim powiązaniem z wytwórnią DSCI4.

Red.: Porozmawiajmy teraz o węgierskiej scenie muzyki drum'n'bass. Czy jest na niej ktoś oprócz Ciebie, kto zrobił furorę na jej globalnym rynku?

Pierwszy z nich, który wymaga przedstawienia w pierwszej kolejności, to oczywiście Chris Su. Jednakże Kristian Kovacs nie potrzebuje moim zdaniem głębszego omówienia. Wielu z węgierskich producentów muzyki drum'n'bass połączyło siły w ostatnim roku czy też dwóch lat. Istnieją takie zespoły, jak: Mindscape, czyli dwaj moi przyjaciele - Ador Toth i Gergely Sasvari – plus ja; Tastile (Chris Su, Longman, Bratwa, Safair oraz SKC) oraz Soulproof (jeden z członków wymienionego Mindscape oraz facet o pseudonimie Matt-u). Oprócz tych grupek producentów, jest również parę węgierskich drum'n'bass'owych producentów, którzy wydawali swoje utwory w przeróżnych wytwórniach, jak np. ICR którego nagranie znalazło swoje oblicze w renomowanej oficynie Good Looking.

Red.: Jeżeli jesteśmy przy drum'n'bass z Węgier, to powiedz, jak wygląda scena połamanych rytmów, skąd pochodzisz, czyli w Budapeszcie?

Pierwszą z rzeczy, która nasuwa mi się na myśl i dotyczy akurat tej sceny, to stwierdzenie faktu, że mamy teraz nadmiar promotorów i imprez (średnio dwa lub trzy razy w weekend grają u nas czołowi dje z Wielkiej Brytanii). A to oznacza, że duża część mieszkańców tego miasta straci ogromne ilości pieniędzy, a to nie jest zbyt dobre dla tej sceny. Patrząc na to z perspektywy producenta, wszystko idzie łagodnie i zgodnie z naszymi przewidywaniami. Nie zaistniała więc jeszcze na tej płaszczyźnie "niezdrowa konkurencja" i nie przemówi jeszcze przez długi czas.

Red.: Mimo, że jesteś bardzo młodą częścią sceny drum'n'bass, to Twoje nagrania ujrzały światło dziennie w takich znanych, specjalizujących się w połamanych rytmach, wytwórniach takich gwiazd tej sceny jak: Paul Reset (Nerve Records),

DJ Trace (DSCI4 Records), Andy C (Ram Records), Marcus Intalex (Soul:r Records), London Elektricity (Hospital Records) i Ltj Bukem (Good Looking Records). Jesteś więc jednym z najbardziej docenionych utalentowanych producentów z Europy Wschodniej, który dostał zajebisty dar składania sampli z jedną całość. Słychać tą różnorodną stylistykę Twoich nagrań. Przeszedłeś od oszczędnego i napierdalającego drum'n'bass'u (np. nagrania "Recharger" i "Ancestry" dla szkockiej wytwórni Nerve Records), kierując się ku eklektycznemu, szukającemu inspiracji w brzmieniach muzyki trance, hip hop czy też house, pojmowaniu połamanych bitów (ostatnie nagrania Heart of Love" i "Free My Soul" dla brytyjskiej oficyny Hospital Records), co tworzy bardzo świeżą i wyśmienitą miksturę tego gatunku muzycznego. Chcę zawsze utrzymywać ową charakterystyczną wszechstronność drum'n'bass, z którą można by rzecz – w pełni się utożsamiam. To właśnie ta właściwość tego gatunku muzyki elektronicznej była dla mnie najbardziej interesująca, automatycznie przyciągając mnie do niej samej. Chodzi tutaj po prostu oto, że możesz robić przeróżną muzykę, jednakże jeżeli oscyluje ona wokół tempa 170- 176 uderzeń na minutę i ma dobry perkusyjny podkład wraz z basem, to zawsze będzie to drum'n'bass.

Red.: Największą uwagę przykuwa oczywiście ostatnia pozycja przeze mnie wcześniej wymieniona. Czy kiedykolwiek spodziewałeś się tego, że nagranie "Solitude", którego jesteś współproducentem, znajdzie się w katalogu jednej z najbardziej znanych, cenionych, elitarnych i legendarnych wytwórni drum'n'bass, jaką jest Good Looking?

Nigdy do końca nie można się spodziewać, po wytwórni tego kalibru co Good Looking, że znajdzie się w jej katalogu jakikolwiek nagranie kogokolwiek. To jest dosyć trudno określić, czemu tak jest, czemu są tak wymagający i czego oni szukają w tych dźwiękach. Ludzie z Good Looking chyba nie zamierzają działać pochopnie i wydawać cokolwiek, bo oni chcą zawsze nowych brzmień. Z tego też powodu nigdy nie myślałem, że mi się akurat uda. Po prostu zrobiłem nagranie, które wysłałem Trace'owi, który jest starym znajomym Ltj Bukem'a. Trace'owi tak spodobało się to nagranie, że powiedział, iż brzmi to, jak nagrania z Good Looking, dlatego też puścił go pewnego razu Ltj Bukem'owi i tak to się dalej potoczyło.

Red.: Jednakże to nie był Twój indywidualny sukces. Przy składaniu nagrania "Solitude" w jedną całość, pomagał Ci osobnik o pseudonimie Bratwa. Czy mógłbyś coś odpowiedzieć o nim? Bo moja wiedza dotyczące tej osoby ogranicza się tylko do tego, że pochodzi również z Węgier.

Bratwa to jednoosobowy project pewnej osoby, która jest jedną z tych ze węgierskiej sceny drum'n'bass, która wspiera mnie brzmieniowo już od kilku dobrych lat. Oprócz tego od jakiś dwóch czy trzech lat zajmuje się on cięciem i poprawianiem moich nagrań. Przy tych czynnościach pomaga Bratwie również jego długoletni przyjaciel – Longman, który, jak już wspomniałem wcześniej, jest jednym z członków projektu Tactile. Właśnie te nagranie "Solitude" był pierwszym moim i Brawy wspólnym projektem.

Pewnego razu przyniósł on próbki wokalne i zapytał się mnie czy możemy coś z tego zrobić. Było to powiązane z tym, że od pamiętnych mi czasów Bratwa zatapiał się w brzmieniach drum'n'bass o łagodnym, aksamitnym, funkowym posmaku. Dlatego też było to dobre posunięcie z mojej strony – nawiązanie z nim współpracy producenckiej. Po prostu przez jego wieloletnie doświadczenia z bardziej melodyjną, atmosferyczną wersją połamanych rytmów, pomógł mi on stworzyć wizerunek nagrania "Solidute", jaki teraz można usłyszeć.

Red.: Ostatnio można zauważyć, że Wielka Brytnia czy USA powoli tracą swój monopol do wysokiej jakości muzyki, również jest tak w przypadku nagrań drum'n'bass. Można usłyszeć wszelkiego rodzaju sygnały z różnych stron świata, że ich hegemonia muzyczna powoli się kończy. Przykładem na obrót tych spraw to chociażby jesteś Ty, polski duet – Wax & Cls, niemiecki producent – Kabuki lub też wschodzącą gwiazda prosto z Brazylii – Marky. Czy jest wielce prawdopodobne, że drum'n'bass "podróżuje" do innych, "młodych" krajów, ponieważ szuka świeżości, aby na nowo się narodzić w swojej nowoczesnej postaci i być jeszcze bardziej dziwną, niż dotychczas?

Jest naprawdę miło, że można zauważyć, iż coraz więcej producentów, z przeróżnych zakątków świata, przełamuje i dodaje coś od siebie do tej dotychczasowej, globalnej sceny drum'n'bass. I to niekoniecznie są ludzie z Wielkiej Brytanii. Jest to również ważne, że, dodając własną cegiełkę, nieuchronnie wnoszą do unikalnego do tej muzyki.

Red.: Kiedyś Blame powiedział, że "Drum'n'bass jest wspaniałą muzyką, to zbiór przeróżnych elementów, z którymi ludzie mogą się utożsamiać. Oni mogą wejść w jej łono muzyczne czy to lubią hip hop, break beat, house, techno czy również jazz – wszystkie te składniki są zawarte w niej. Moim zdaniem muzyka drum'n'bass jest najbardziej przyszłościową muzyką (...)". Czy zgadzasz się z jego stwierdzeniem?

Oczywiście, jak powiedziałem już wcześniej, że to, co mnie najbardziej przyciągnęło do tych połamanych brzmień to fakt, że mogę tworzyć dzięki nich wszystko, co tylko chcę. Czerpać inspiracje z wielu źródeł, jak również dodawać do drum'n'bass nowe elementy.

Marcin Niewęgłowski
(tonique@redakcja.andegrand.pl)

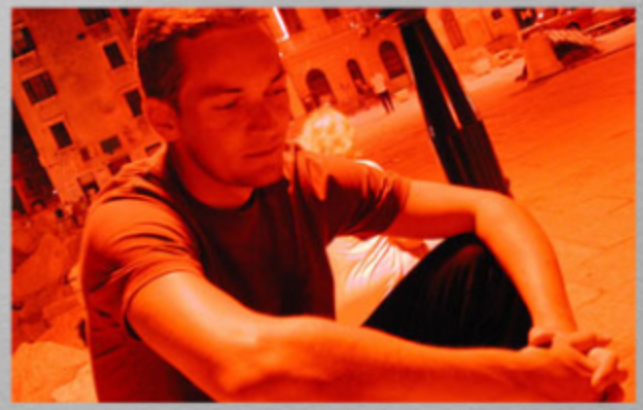

Postępowa Szamanka z Wenus

"*Posiada ten rodzaj charyzmy, który oddziałuje na ludzi, co jest w istocie bardzo ważną cechą wielkiego didżeja*" – te słowa nie są wzięte z powietrza. Takim frazesem posłużył się sam Paul Oakenfold (jeden z najbardziej znanych i utożsamianych, z globalną muzyką taneczną, djów i producentów; stały remikser utworów takich gwiazd muzyki pop, jak: Madonna czy U2), kiedy usłyszał, podczas swojej ubiegłorocznej wizycie w Warszawie, kunszt muzyczny drzemiący w Marice – polskiej djce, która na przestrzeni ostatnich kilkunastu miesięcy zrobiła niesamowitą furorę zarówno w Polsce, jak i zagranicą.

Red.: Twój triumf w ogólnopolskim konkursie dla utalentowanych, młodych i nieznanych dejów Heineken Music Thirst w 2003 roku; gra obok Paul Oakenfold i jego osobiste uznanie dla Twojego sposobu aranżowania mixu oraz możność występu w stolicy Grecji – w Atenach, a następnie trasa po Libanie. Późniejsze perturbacje tych wydarzeń na płaszczyźnie ogólnokrajowej. Zdobycie drugiego miejsca w tegorocznej edycji Laif Top 100 Djs oraz nagranie seta dla tegoż magazynu. To chyba dużo jak na osobę, która niedawno temu zajęła się muzyką klubową na poważnie?

Jestem dowodem na to, że nie tylko, czas ale również pozytywne podejście do tego czym się zajmujesz ma duże znaczenie. Jestem osobą, która z nikim nie konkuruje. Gram, bo lubię. Cieszę się, że wszystko tak ładnie się poukładało, ale nigdy nie oceniam tego, co się stało w kategoriach 'ilości' – czy to dla mnie dużo czy mało.

Red.: Czy nie jest jednak czasem tak, że w warunkach polskich to wizerunek dj przesądza o wygraniu jakiegokolwiek konkursu? Dobrym przykładem jest tutaj postać Jarka Czechowskiego znanego jako Angelo Mike, który stał się wizerunkiem – symbolem bycia trendy w polskim klabingu.

Gdyby tak było, to same piękności sterczałyby zza decków, a przecież tak nie jest.

Mnie nie interesuje jak wygląda dj – nie przychodzę na imprezę, żeby sobie popatrzeć tylko, żeby posłuchać. Co do drugiej części twojego pytania – chyba tylko w Polsce można zrobić szum wokół tego, że ktoś o siebie dba.

Red.: Czyli aby zaistnieć i być zauważonym w naszych warunkach, należy brać udział w różnych konkursach dla djów, tak?

Każdy obiera taką drogę, która bardziej współgra z jego "życiową filozofią". Ja zdecydowałam się na udział w konkursie i nie żałuję. Wygrałam, przestałam być anonimową postacią na polskiej scenie klubowej. Wiele mi to ułatwiło. Rozszerzył się mój booking, odezwali się do mnie promotorzy z różnych stron świata. Ogólnie – nie narzekam. Wydaje mi się, że jeżeli nadarzy się szansa, którą w tym przypadku jest konkurs, można ją wykorzystać. Na pewno nie zaszkodzi.

Red.: Z Twoich wypowiedzi dla prasy można wysnuć takie stwierdzenie, że nie lubisz być utożsamiana z tylko li wyłącznie konkursami, w których odcisnęłaś swoje piętno. Jednakże gdyby nie one, to byś nie mogła grać ani w Libanie, ani w Atenach, ani polskich klubach, ani na festiwalach (ubiegłoroczna edycja w Gdyni) obok Kosheen, Layo & Bushwacka czy Cassius. Przecież nie traktujesz grania, jako wyłącznie jako "granie dla grania", prawda?

Z których wypowiedzi? Jeszcze w żadnym wywiadzie nie było mowy o jakimkolwiek utożsamianiu mnie z konkursami.

Red.: Chodziło mi o Twoją ostatnią wypowiedź dla Laif'a.

Przede wszystkim mowa była tylko o jednym konkursie promującym młode talenty. Był wokół tego wydarzenia spory szum, bo przecież nie co weekend gra u nas sam Paul Oakenfold. Masz rację, może nie pojechałabym do Grecji gdyby nie ten konkurs, bo to właśnie wyjazd do Aten był wygraną a nie set w Atenach. W dzień przed wyjazdem polska agencja dostała telefon z Anglii, że mam grać. Do tej pory nikt wcześniej nie miał takiej możliwości. Byłam pierwszym djem biorącym udział w tym konkursie, grającym w innym państwie. Tam też dopisało mi szczęście, bo okazało się, że na imprezie, na której grałam, bawił się dj z Libanu, któremu bardzo podobał się mój set i który zaproponował mi potem wspomnianą przez ciebie trasę.

Red.: Oprócz weekendowego rozkochiwania się w swoich ulubionych brzmieniach, których moc zawsze próbujesz przekazać publice, jesteś założycielką agencji djskiej – Progredior, którą powołałaś z początkiem 2004 roku. Co Ciebie do tego skłoniło?

Progredior jest odpowiedzią na brak nie komercyjnej muzyki, brak muzyki głębokiej, cięższej czasami nawet mrocznej. Skupia wokół siebie dji reprezentujących właśnie tego typu brzmienia. Oprócz dji z Progrediorem pracują młodzi, bardzo kreatywni artyści, np. nasza graficzka Zosia Jaros, której plakaty promujące cykliczne imprezy Progrediora we Wrocławiu oddają klimat granej przez nas muzyki.

Red.: Rozmawiając pewnego razu z jednym z członków kolektywu Progredior – z Trusty'm – powiedział mi, że we Wrocławiu trudno mówić o jakiejś namiastce clubbingu. Z tego to wiem, to cyklicznie organizujecie imprezy w tamtejszym Cafe Dziwne Dni. A jak wygląda "reszta" Wrocławia?

Wrocław... jeszcze dobrze nie wejdziesz do 'klubu', a już drapie cię po uszach lopezowa, nie wycofujesz się jednak... wchodzisz w głąb lokalu i dostaniesz po plecach jakimś polskim szlagierem. Trudno tu mówić o clubbingu, prawda? Na szczęście jakieś śladowe ilości tego zjawiska są – mówię tu oczywiście o djach, którzy starają się robić imprezy na 'własną rękę', m.in.: "Bomber Clock" organizowany przez Trusty'ego, "Stay Dirty!" chłopaków z kolektywu Sound Of Paris czy Progredior, na którego zjeżdża się czołówka polskich dji co miesiąc, a od września zaczną przyjeżdżać sławy z całego świata.

Red.: Ta Stolica Dolnego Śląska i miasto – legenda brzmień acid techno – i z brzmieniami elektronicznymi jest w niej aż tak tragicznie?

Postaram się być bardzo dyplomatyczna i powiem, że najlepiej nie jest. Ważne jest jednak, że coś się rusza. Powoli, ale zawsze.

Red.: Wspomniałaś coś o nowych odsłonach imprez, które szykujesz wraz ze swoim znajomymi od września. Jakiego kalibru "sław" można się podczas ich spodziewać?

Całą inwencję Progrediora dźwigam na swoich skroniach. Mam pewne plany co do gwiazd, które chce ściągnąć do Wrocławia. Obecnie jestem w trakcie przygotowywania półrocznego projektu. Rozmawiam z wybitnymi światowymi djami i producentami. Nie chcę rzucać nazwiskami, bo jak (odpukać – z tego czy innego powodu) gwiazda się nie pojawi, to jakiś zrozpaczony klubowicz może mieć w swoim klubowym sercu do mnie żal. Jedno jest pewne – będzie dobrze.

Red.: Czyżby muzyka określana mianem 'progressive' przejęła hegemonię nad wyraz popularnym w Polsce brzmieniem 'house'? Czy jest może tylko jej dopełnieniem, jej przedłużeniem?

Problem w tym, że dużo ludzi bardzo mylnie odczytuje pojęcie progressive. Spotkałam się nawet z teorią, że muzyka prezentowana w Manieczkach w klubie Ekwador to progressive....sam widzisz. Ludzie mają błędne pojęcie o progressive być może dlatego, że nie jest to zbyt popularna muzyka. Ja gram progressive house i 'penetrując ' twoje pytanie mogę odpowiedzieć, że dla mnie progressive nie jest ani przedłużeniem, ani dopełnieniem muzyki house, tylko jej rozwinięciem, galopującym rozwojem dźwięków.

Red.: Powiedziałaś kiedyś, że "Najważniejsze, według mnie jest grać tak, żeby ludzie to poczuli. Opowiadam historie malowane emocjami i melodią. Dlatego pracuję tak ciężko, by w końcu samemu tworzyć muzykę i dzielić się nią z tłumem".

Czyli można wywnioskować, że Twoje dbanie o poprawnie posługiwanie się językiem Juliusza Słowackiego przekłada się na bardzo wymagające i wysublimowane podejście do nagrań, które umieszczasz w swoich setach?

Jeszcze nigdy nie słyszałam, że posługuję się językiem Juliusza Słowackiego. Widocznie przesiąka przeze mnie polonistyka, hehe. Wszystko co mam do powiedzenia na temat moich mixów jest zawarte w nich samych. Nie opowiadam o muzyce słowem, tylko dźwiękiem. Jeżeli chodzi o bardzo surowe i biologiczne podejście do winyli... to rzeczywiście mam lekką obsesję. Potrafię przesłuchać całe mnóstwo tracków zanim znajdę ten, który będzie miał 'to coś'. W moim casie nie ma płyt, które znalazły się tam przez przypadek.

Marcin Niewęgłowski
(tonique@redakcja.andegrand.pl)

JAK KAŻDY NORMALNY CZŁOWIEK...
ANDERMAN TEŻ MUSI CZASAMI PRZYJŚĆ NA PLAŻE i ODPOCZĄĆ
NIE JEST TO CALIFORNIA ALE JEST GIT
ALE COŚ ZANIEPOKOIŁO ANDERMANA
NIE POKOI MNIE TA CHMURA
ALE ANDERMAN NIE WIEDZIAŁ ŻE TO NIE BYŁA ZWYKŁA CHMURA
TO BYŁA CHMURA RADIOAKTYWNA...
ALE ŻE TO NIE O NIEJ JEST TA BAJKA, WIĘC SOBIE LECIAŁA
ALE Z DRUGIEJ STRONY NADCIĄGAŁO COŚ INNEGO
ALE TO NIE BYŁA CHMURA, TYLKO CHMARA KOMARÓW

respect
clothing.
respect
ANTOYE
Ul. Giżycka
+48/71/325
51-412

O NIE TO KOMARY, A JA SIE NAWET NIE NASMAROWAŁEM
AAAAA
PHONE
TRZASK
O KURDE POKONAŁEM ICH
HELP
ALBO POKONAŁEM JE... JE CZY ICH? HMM....
LECZ. NIKT NIE WIEDZIAŁ ŻE JEDEN KOMAR PRZEŻYŁ...
BZZZ
I ŻE WLECIAŁ DO CHMURY RADIOAKTYWNEJ
PUFF

O NIE!... CO SIE DZIEJE
BUM
TRANSFORMACJA!!!
NARÓD POLSKI POTRZEBUJE PRZYWÓDCY POTRZEBUJE MNIE! KONIEC KRADZIEŻY I ROZBOJÓW
JA ZAJME SIĘ TYM JEŚLI MNIE WYBIERZECIE, A JEŚLI KŁAMIĘ TO NIECH MNIE TERAZ PIORUN TRZAŚNIE!
AAAA
TRZASK
CO SIE DZIEJE Z TĄ CHMURĄ?!
BUM
TRACH
TRZASK
BUM
BUM
RROOAARR
BZZ
BZZ
HEJ TY!

WON Z TEGO MIASTA
BO JAK NIE TO...
BUM
NIC MI NIE JEST
PO DOJŚCIU DO SIEBIE
HMM... TRZEBA JAKOS POKONAĆ TEGO KOMARA
JUŻ WIEM!

TSZ... JOHN ZNAJDŹ DÓJ WIELKĄ PUCHĘ DFFA. I HELIKOPTER
PO JAKIMŚ DŁUŻSZYM NIE NALICZONYM CZASIE
NO PROBLEM
DZIĘKI JOHN
I JUŻ W POWIETRZU
GDZIE ON JEST?
O JEST?
BZZ
HEJ TY!
BUM
HI HI HI
HEJ TY!

WIESZ DLACZEGO SPREJ „OFF" NAZYWA SIE „OFF"?
BO TO JEST „BACK OFF"
PSSSS
ROAR!
ROAR!
ROAR!
PSSSSSS
#@#
PSTRYK
NO I TAK WŁAŚNIE KOŃCZY SIE MOJA PRZYGODA Z KOMARAMI DZIECIAKI...
JAK I WAKACJE
ALE TO NIC... DOZOBACZENIA W NASTEPNYM ODCINKU

STOPKA

Andegrand Zine #07 [09.09.2004 r.]

Redakcja wydania:

Artur "Kaczor" Wojtania [Andegrand.pl] [deskorolka@andegrand.pl] - skateboard
Crooker [crooker@redakcja.andegrand.pl] - skateboard
Adam Szostek [Demon] [demon@redakcja.andegrand.pl] - skateboard & snowboard
P.éS [pes@redakcja.andegrand.pl] - skateboard
Marcin Kucz [boots@redakcja.andegrand.pl] - korniks & skateboard
Maciek Trojanowski [mtrojanowski@redakcja.andegrand.pl] - skateboard & fingerboard
Tomasz Podgórny - skatebcard
Bart [Andegrand.pl] [rolki@andegrand.pl] - rolki
Gośka vel dk320 [gosia@redakcja.andegrand.pl] - snowboard
Bill Peter Gates [bpg@redakcja.andegrand.pl] - snowboard & skateboard
Palmerka - snowboard
Łukasz Garstka - footbag
Rik [rikone@footbag.org] - footbag
Rafał [Mroq] [mroq@redakcja.andegrand.pl] - bike
Ryszard Jakubowski [rjakubowski@redakcja.andegrand.pl] - extreme [alpinizm & wspinaczka]
Paweł Woronik [pworonik@redakca.andegrand.pl] - extreme [alpinizm & wspinaczka]
Kidada [kidada@redakcja.andegrand.pl] - muzyka
Cend [cend@andegrand.pl] - muzyka
Tonique [tonique@redakcja.andegrand.pl] - muzyka
Jaszczur [jaszczur@redakcja.andegrand.pl] - muzyka

Redakcja nie ponosi odpowiedzialności za treść oraz formę zamieszczonych reklam.

Nadzór nad wydaniem:

Tajny - ściganie redaktorów
Qba[e!] - grafika i skład
Mati - redaktor naczelny

pytanie

czy napewno chcesz zakończyć lekturę?

tak nie

andegrandzine

kliknij na okładce aby rozpocząć lekturę

andegrand.pl